Machine Translated by Google

sima

(ES) MANUAL DE INSTRUCCIONES ORIGINAL
(GB) ORIGINAL USER GUIDE
(FR) MANUEL ORIGINAL D´UTILISATION
(PO) MANUAL DE INSTRUÇÔES ORIGINAL
(DE) URSPRÜNGLICHES GEBRAUCHSANWEISUNG
(PL) ORYGINALNA INSTRUKCJA OBSŁUGI
(ع) دليل المستعمل الأصلي
(IT) MANUALE D´ISTRUZIONI ORIGINALI
(RUS) Инструкция по эксплуатации (завода изготовителя)

CX-16

CX-20

CX-25

Se bilaga **1** CX-16 Li-ion

Se bilaga **1** CX-20 Li-ion

C.

C/ Albuñol, par.250
Pol. Ind. Juncaril,
18220 ALBOLOTE (Granada) ESPAÑA
Telf: (+34)958 490 410
Fax: (+34) 958 466 645
info@simasa.com
www.simasa.com

Machine Translated by Google

Machine Translated by Google

INDEX

1. ALLMÄN INFORMATION..... ..... 4 2. ALLMÄN BESKRIVNING AV MASKINEN 4

3. TRANSPORT OCH ÖVERFÖRING..... 4

4. FÖRSÖRJNINGSVILLKOR..... 5

5. PIKTOGRAM. 5

6. MONTERINGSINSTRUKTIONER. 5

7. MASKINENS DELAR..... 5

8. SÄKERHETSREKOMMENDATIONER 6

9. ELEKTRISK ANSLUTNING 6

10. JUSTERING AV STOPPET..... 7

11. KONTROLLERA INNAN DU STARTAR SNITTET..... 7

12. UNDERHÅLL..... .. .. 7 12.1 KONTROLL OCH BYTE AV OLJENIVÅ... ....8 12.2 BYTA BLADEN .. ..8 12.3 KOLBORSTAR 8

13. UTFÖR SNITTET .... 9 14. TEKNISKA EGENSKAPER 9

14.1 SKÄRKAPACITETER 9

15. GARANTI..... 10

16. RESERVDELAR..... 10

17. MILJÖSKYDD..... .... 10 18. UTTALANDE OM BULLER..... ..... 10 19. FÖRKLARING OM MEKANISKA VIBRATIONER 10

Machine Translated by Google

1. ALLMÄN INFORMATION.

OBSERVERA: Läs och förstå dessa instruktioner till fullo innan du börjar använda maskinen

SIMA SA uppskattar förtroendet för våra produkter när man köper en ELEKTRISK SHEAR
BÄRBAR DATOR

Denna handbok innehåller nödvändiga instruktioner för idrifttagning, användning, underhåll och, i förekommande fall, reparation. Aspekter som kan påverka användarnas säkerhet och hälsa under någon av dessa processer anges också. Att följa instruktionerna ovan och använda enligt anvisningarna kommer att resultera i säker service och enkelt underhåll.

Därför är det obligatoriskt att läsa denna handbok för alla som kommer att ansvara för användning, underhåll eller reparation av maskinen.

Det rekommenderas att alltid förvara denna handbok på en lättillgänglig plats där maskinen används.

2. ALLMÄN BESKRIVNING AV MASKINEN

SIMA SA PORTAIL ELEKTRISKA SAXAR, CX-modeller, är designade och tillverkade för att klippa stänger
korrugerad och slät konstruktion, med utbytbara blad monterade på käftarna.

**All annan användning som kan ges av denna maskin anses vara olämplig och kan bli följden
farligt, så det är uttryckligen förbjudet.**

- Materialet som ska skäras förs fram manuellt genom att stången förs genom öppningen mellan bladen.
- För överföring till små avstånd eller omorientering av maskinen har den ett handtag för att underlätta transporten.
- De inre mekanismerna som utsätts för stress och slitage är värmebehandlade, vilket garanterar längre varaktighet och arbetsprestanda.

• Monoblockkropp tillverkad av högresistansstål.

• Aktivering av skäret med hjälp av en omkopplare.

- Rektangulära utbytbara blad med 4 skärytor.

• Inre mekanismer badade i olja.

- Den elektriska utrustningen överensstämmer med gemenskapens säkerhetsföreskrifter.

3. TRANSPORT OCH ÖVERFÖRING.

De bärbara elektriska klippmaskinerna av CX-modell behöver på grund av sin mångsidighet och låga vikt inte transporteras med lyftmedel, deras överföring över korta avstånd utförs enkelt av en enda person.

Machine Translated by Google

4. LEVERINGSVILLKOR.

CX-modell bärbara elektriska klippmaskiner levereras i sluten och förstärkt förpackning.

Maskinerna läggs in i förpackningen som i sin tur fungerar som transportväska så att de kan stödja lagring på olika höjder vid behov.

Tillsammans med maskinen skickas.

- En bruksanvisning.
- En insexnyckel.
- En platt nyckel.

5. PIKTOGRAM.

Piktogrammen har följande betydelse:



LÄS MANUALEN

INSTRUKTIONER



ANVÄNDNINGEN AV

HJÄLM, GLASÖGON OCH AKUSTISKT SKYDD



DET ÄR OBLIGATORISKT

ANVÄNDNING AV HANDSKAR



ANVÄNDNING AV SKO ÄR OBLIGATORISK

AV SÄKERHET

6. MONTERINGSINSTRUKTIONER.

Maskinen levereras färdigmonterad, klar att skära från inköpstillfället.

7. MASKINENS DELAR.

1. Käke
2. Blad
3. Justerbart stopp
4. Avtagbart sidohandtag
5. Cylinder
6. Bomb
7. Oljeplugg
8. Motor
9. switch
10. Kolborstskydd

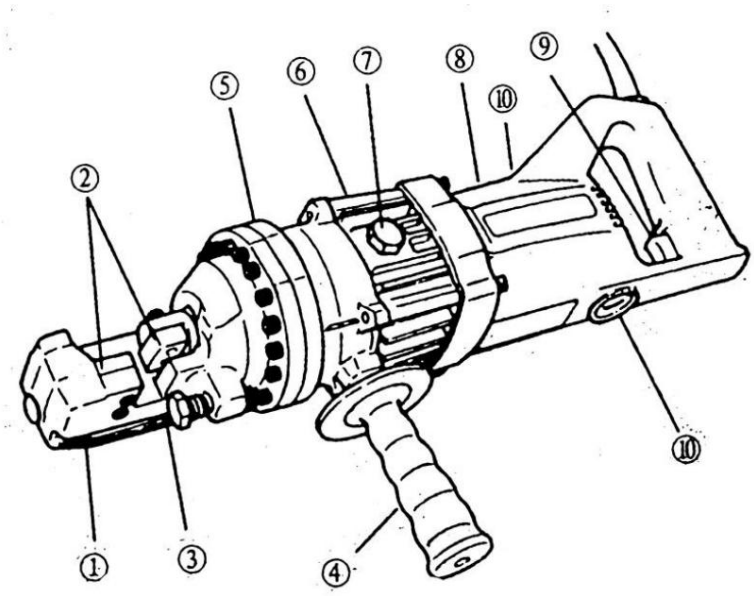

Machine Translated by Google

8. SÄKERHETSREKOMMENDATIONER

Detta kapitel behandlar de grundläggande säkerhetsreglerna för användning av maskinen. Följ detta när du arbetar med maskinen med instruktionerna nedan.

• Innan du startar maskinen, läs instruktionerna noggrant och observera efterlevnaden av säkerhetsföreskrifter. Lär dig perfekt att stoppa maskinen snabbt och säkert.

• Användning av skyddsglasögon, skyddsstövlar, handskar etc. Använd alltid material godkänd.

• Använd alltid personlig skyddsutrustning (PPE) enligt det arbete du utför.

• Förbjud utlänningars tillträde till maskinens arbetsområde.

• Arbetskläder bör inte innehålla löst sittande kläder som kan fångas av maskinens rörliga delar.

• Elkablar som visar skärsår och brott ska bytas snarast.

• Koppla bort maskinen från nätverket och manipulera eller använd inte de mekaniska och elektriska elementen av maskinen med motorn igång.

• Använd inte maskinen för funktioner som den inte är avsedd för.

• Säkra maskinen med ett säkerhetsrep vid arbete på höga nivåer såsom ställningar.

• Installera säkerhetsbarriärer för att samla upp överflödigt material när du arbetar på höga platser.

• Använd inte maskinen i närvaro av gaser, rök, vätskor eller brandfarliga produkter.

• Använd inte maskinen med våta händer, i regn eller i fuktiga miljöer.

• Håll ordning på arbetsområdet.

• Arbeta med maskinen på väl upplysta platser.

• **MYCKET VIKTIGT: Jordanslutningen måste alltid vara ansluten** före uppstart. • Använd standardiserade förlängningskablar. • Se till att spänningen på strömförsörjningen som maskinen ska anslutas till stämmer överens med den spänning som anges på maskinens egenskapsskylt. • Se till att maskinens förlängningskabel inte kommer i kontakt med punkter med hög temperatur, oljor, vatten, vassa kanter, undvik att trampas på eller klämmas av passerande fordon, samt att placera föremål på den. • Använd inte trycksatt vatten för att rengöra kretsar och elektriska element.

OBSERVERA: Alla säkerhetsrekommendationer som anges i denna handbok måste följas och föreskrifterna för förebyggande av arbetsrisk på varje plats måste följas.

SIMA, SA ansvarar inte för de konsekvenser som kan bli följden av olämplig användning av nämnda maskiner.

9. ELEKTRISK ANSLUTNING

Maskiner med elmotor ska alltid kopplas till en standardpanel som har en strömbrytare och en differential enligt motorns egenskaper.

Maskinens driftspänning är synlig på maskinens karaktäristikskylt.

OBSERVERA: anslut inte maskinen till nätverket om du inte är säker på tillgänglig matningsspänning, annars om spänningen inte är korrekt kommer motorn att lida irreparabel skada eller att den kommer att göras oanvändbar och ur drift.

OBSERVERA: Hantera aldrig maskinens strömkablar, ledande ledningar eller elektriskt material om du inte helt har kopplat bort strömmen från nätverket.

Om du använder förlängningskablar för att driva maskinen, se till att de har en minsta sektion som anges i följande tabell.

KABELLÄNGD	110/115v	230v
	Kabelstorlek /AWG) Ø Nominell 1,0 mm²	
> (10 fot) eller (3 meter) >	16	1,25 mm²
(15 fot) eller (5 meter) > (30	14	1,5 mm²
fot) eller (9 meter)	10	

Machine Translated by Google

10. STOPP JUSTERING

Stoppets funktion är att hålla stålstången i rätt läge efter diametern på den stav som ska skäras. Det optimala läget för stången är att bilda en vinkel på 90º med avseende på skärbladen.

FÖRSIKTIGHET: Om stoppet inte ställs in korrekt kommer det att resultera i överdrivet slitage på skärbladen, det kommer också att orsaka att överflödigt material kastas ut med kraft och skada på klippenheten.

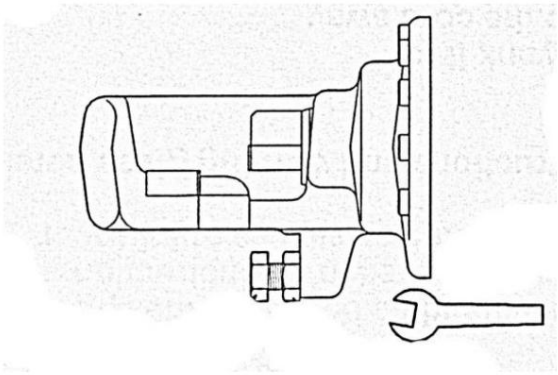

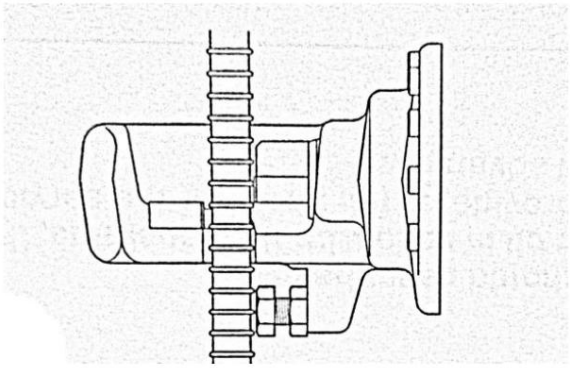

11. KONTROLLERA INNAN DU STARTAR SNITTET

Innan du börjar arbeta med maskinen bör du kontrollera följande punkter.

1. Inspektera maskinen för lösa eller lösa element.

2. Kontrollera oljenivån.

3. Kontrollera stagstoppets skick.

4. Kontrollera att strömkällan är lämplig för skärmaskinen.
VARNING: Om spänningen är för hög kommer motorn att brinna ut. Om spänningen är för låg har du inte tillräckligt med ström för att bryta. Använd aldrig likström.

5. Kontrollera att installationen har jordanslutning.

6. Kontrollera att kabeln inte är skadad och att anslutningskontakten inte är skadad.

VARNING: Om du använder förlängningskablar, kontrollerar jag att sektionen av kablarna är tillräcklig.

6. Innan du ansluter maskinen, se till att strömbrytaren inte är låst i körläge.

8. Håll handtagen rena och fria från fett eller smuts.

UPPVÄRMNING I kallt
klimat, innan du börjar arbeta med klippenheten, måste du värma upp den för att den ska fungera korrekt. Utan att placera några stänger mellan knivarna, tryck på knappen i 30 till 60 sekunder för att få hydrauloljan till optimal viskositet. Få kolven att komma ut och ca 15-20 gånger.

12. UNDERHÅLL

För att saxen alltid ska vara i perfekt skick måste du regelbundet kontrollera följande punkter:

• Håll kolvhuset fritt från damm och järnspån. Rengör den före och efter användning av maskinen med en borste, använd aldrig luft eller tryckvatten. • Kontrollera att inga skruvar eller skruvar är lösa eller saknas. • Kontrollera efter 500 snitt att skruvarna som fixerar bladen inte är lösa. • Kontrollera var 500:e snitt att cylinderskruvarna inte är lösa. Om några är lösa kan det orsaka strömavbrott. • Kontrollera knivarnas skäreggar, kom ihåg att varje kniv har fyra skäreggar.

domstol.

• Kontrollera oljenivån dagligen.

Machine Translated by Google

12.1 KONTROLL OCH BYTE OLJENIVÅ

Underlåtenhet att hålla rätt oljenivå kommer att orsaka ett fall i hydraultrycket och förlust av skärkraft.

Det rekommenderas att byta hydraulolja minst en gång per år eller omedelbart om oljan visar spår av smuts.

Den rekommenderade hydrauloljan måste vara skumdämpande och nötningsdämpande, viskositetsgrad VG46, SHELL OIL TELLUS 46, MOBIL DTE-25 eller ESSO UNI POWER SQ-46.

Steg att följa:

1. Se till att stångskäraren är urkopplad från strömkällan.
2. Skruva loss oljepluggen och vänd saxen upp och ner så att oljan faller av tyngdkraften. För att göra detta, ha en behållare redo att samla upp oljan.
3. När oljan slutar rinna, luta maskinen bakåt så att eventuell olja som finns kvar på kolven också kan rinna ut. **4.** Luta nu maskinen framåt så att oljan i pumpen kan rinna ut.

5. När maskinen är helt tömd, kommer vi långsamt att fylla saxen med ny olja från det övre påfyllningshålet som skapats för detta ändamål.
6. Sätt tillbaka locket genom att klämma lätt.
7. Anslut saxen till strömkällan och kör maskinen så att kolven gör sitt slag ungefär tre gånger.

8. Koppla bort klipparen och töm maskinen på olja genom att följa steg 2-8.
9. Fyll på saxen med ny olja och montera pluggen.

Obs: Kassera hydraulolja enligt lokala bestämmelser i ditt område. Töm aldrig i havet, floden, sjöar eller avloppssystem.

12.2 BYTE AV KLINGARNA

Om något av maskinens knivar försämras vid användning måste du byta skäregg. För att byta skäregg måste du lossa skruvarna som fixerar bladet med den medföljande insexnyckeln, byta skäregg och dra åt igen. (Kom ihåg att knivarna har fyra skäreggar.





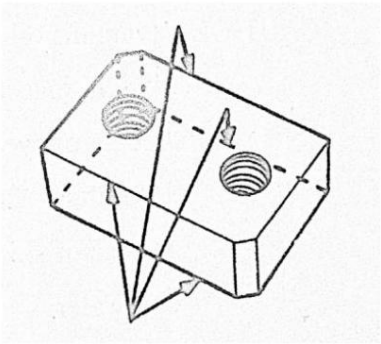

12.3 KOLBORSTAR

Inspektera kolborstarna en gång i månaden. Den normala livslängden för kolborstar är 200 timmar. Fortsätt att byta ut dem om längden är mindre än 6 mm

OBSERVERA: Slitna borstar kommer att resultera i effektförlust, överhettning av motorn och skador på rustning kommer att vara irreparabel.

Gör så här för att byta kolborstar:

1. Koppla bort enheten från elnätet.

2. Skruva av båda kolborstlocken.

3. Byt ut borstarna.

4. Skruva på borstlocken igen.

Machine Translated by Google

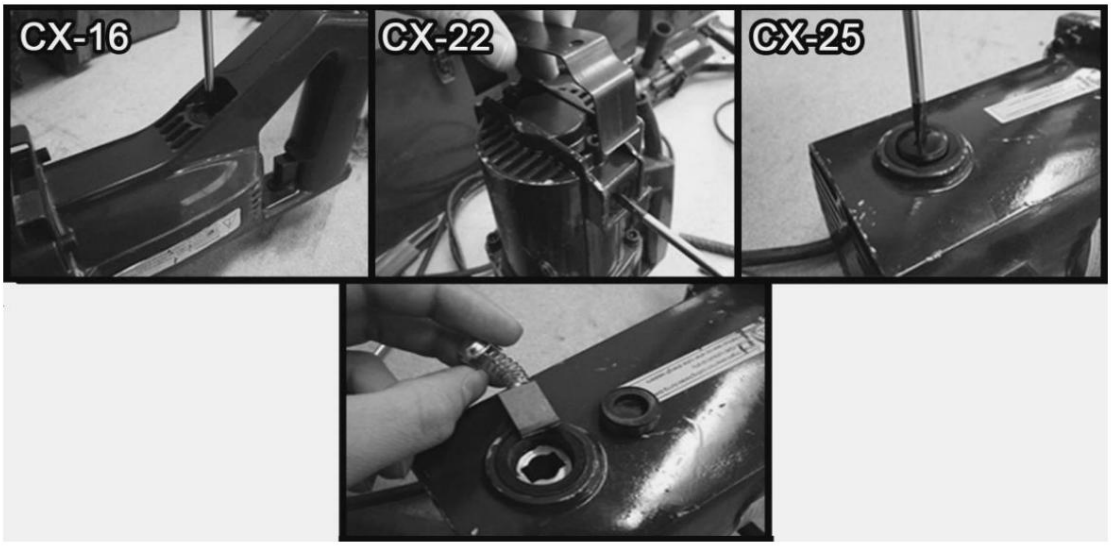

13. ATT GÖRA SNITTET

Gör så här för att göra ett klipp:

1. Sätt in stången mellan knivarna.
2. Justera stoppet.
3. Koppla in maskinen.
4. Tryck på omkopplaren tills den skär av stången helt och kolven snäpper tillbaka på plats.

VARNING: Det finns alltid en chans att snittets ände kan kastas ut, speciellt om de är mindre än 30 cm långa.

14. TEKNISKA EGENSKAPER

MODELL	CX-16		CX-20		CX-25	
MOTORSPÄNNING	220/230V	110V	220/230V	110V	220/230V	110V
	50/60Hz	60hz	50/60Hz	60hz	50/60Hz	60hz
MOTOREFFEKT	850W	900W	950W	1250W	1600W	1700W
MÅTT	465x230x155		405x120x220		485x150x260	
VIKT	8 kg		13 kg		24,5 kg	
SKÄRHASTIGHET	2,5-3"		3-3,5"		5-5,5"	

14.1 SKÄRKAPACITETER

Elastisk gräns R=N/mm² 650			
Draghållfasthet R=N/mm² 850			
	CX-16	CX-20	CX-25
Ø MIN. KLIPP Ø	Ø4	Ø4	Ø4
MAX KLIPP	Ø16	Ø20	Ø25

Machine Translated by Google

15. GARANTI.

SIMA, SA tillverkare av anläggningsmaskiner, har ett nätverk av tekniska tjänster Red SERVÍ-SIMA. Reparationer som utförs under garanti av vårt SERVÍ-SIMA-nätverk är föremål för villkor för att garantera deras service och kvalitet.

KLYFTA. SA garanterar alla sina produkter mot tillverkningsfel, och täcks av de villkor som anges i det bifogade dokumentet GARANTIVILLKOR.

Garantivillkoren kommer att upphöra om de fastställda betalningsvillkoren inte följs.

SIMA SA förbehåller sig rätten att modifiera sina produkter utan föregående meddelande.

16. RESERVDELAR.

De reservdelar som är tillgängliga för maskinerna, tillverkade av SIMA, SA, identifieras i reservdelsritningarna för maskinen som är bifogade denna manual. För att begära någon av dem måste du kontakta SIMA SA:s eftermarknadsavdelning och tydligt ange numret **som** det är märkt med, samt **modell, tillverkningsnummer och tillverkningsår** som finns på maskinskylten. det är tänkt.

17. MILJÖSKYDD.



Råvaror bör återvinnas istället för att kassera resterna. Enheterna, tillbehören, vätskorna och förpackningarna måste skickas till platser som anges för ekologisk återanvändning. Plastkomponenter är märkta för den valda återvinningen.



WEEE Avfall från elektrisk och elektronisk utrustning måste deponeras på platser som anges för selektiv insamling.

18. UTTALANDE OM BULLER

Ljudtrycksnivån på arbetsplatsen är mindre än 70 dB(A)

19. FÖRKLARING OM MEKANISKA VIBRATIONER

Maskinen uppvisar inga källor till mekaniska vibrationer som medför risker för arbetarnas hälsa och säkerhet.

Machine Translated by Google

sima

(ES) MANUAL DE INSTRUCCIONES ORIGINAL
(GB) ORIGINAL USER GUIDE
(FR) MANUEL ORIGINAL D´UTILISATION
(PO) MANUAL DE INSTRUÇÔES ORIGINAL
(DE) URSPRÜNGLICHES GEBRAUCHSANWEISUNG
(PL) ORYGINALNA INSTRUKCJA OBSŁUGI
(ع) دليل المستعمل الأصلي
(IT) MANUALE D´ISTRUZIONI ORIGINALI
(RUS) Инструкция по эксплуатации (завода изготовителя)

CX-16
CX-20
CX-25

C/ Albuñol, par.250
Pol. Ind. Juncaril,
18220 ALBOLOTE (Granada) ESPAÑA
Telf: (+34)958 490 410
Fax: (+34) 958 466 645
info@simasa.com
www.simasa.com

Machine Translated by Google

Machine Translated by Google

INDEX

INDEX 2

1. ALLMÄN INFORMATION..... 3

2. ALLMÄN BESKRIVNING..... 3

3. TRANSPORT 3

4. FÖRSÖRJNINGSVILLKOR..... 4

5. PIKTOGRAM. 4

6. MONTERINGSINSTRUKTIONER 4

7. EXPLOSIONSVISNING AV MASKINEN 4

8. SÄKERHETSREKOMMENDATIONER 5

9. ELEKTRISK ANSLUTNING 5

10. JUSTERING AV STOPP 6

11. KONTROLLERA MASKINEN INNAN DU BÖRJAR ATT KÖRA..... 6

12. UNDERHÅLL 6

12.1 KONTROLL AV OLJENIVÅ OCH OLJEBYTE 7

12.2 BYTE AV BLAD..... 7

12.3 KOLBORSTAR 7

13. SKÄRPRESTANDA..... 8

14. TEKNISKA EGENSKAPER 8 14.1
SKÄRKAPACITET 8

15. GARANTI 9

16. RESERVDELAR..... 9

17. MILJÖSKYDD 9

18. DEKLARATIONER OM BULLER..... 9

19. DEKLARATIONER OM MEKANISKA VIBRATIONER 9

Machine Translated by Google

1. ALLMÄN INFORMATION

VARNING: Läs och förstå denna instruktion innan du använder maskinen.

SIMA SA tackar dig för ditt förtroende för våra produkter och för att du köpt den PORTABLE HYDRAULISKA SHEAREN.

Denna handbok ger dig nödvändiga instruktioner för att starta, använda, underhålla och i ditt fall reparera den aktuella maskinen. Alla aspekter vad gäller användarnas säkerhet och hälsa har angetts. Att respektera alla instruktioner och rekommendationer garanterar säkerhet och lågt underhåll. Som sådan är det obligatoriskt att läsa denna manual noggrant för alla som ansvarar för användning, underhåll eller reparation av denna maskin.

Det rekommenderas att alltid ha denna manual på en lättillgänglig plats där maskinen används.

2. ALLMÄN BESKRIVNING

CX modell portabla hydrauliska saxar SIMA SA, har designats och tillverkats för att användas på arbetsplatser för att skära stålarmerade och platta stänger för konstruktion, med hjälp av utbytbara knivar, monterade på skärbackarna.

All annan användning av maskinen anses vara olämplig och kan orsaka fara. Därför är det uttryckligen förbjudet.

Den manuella saxmodellen CEL har designats och tillverkats för att skära plana och armerade stålstänger som används för konstruktion och passiva stålarmaturer för konstruktionsbetong med hjälp av två utbytbara knivar monterade på skärbacken.

- Skärningen görs manuellt genom att trycka på stången på rullen, föra in stången i skäret halsen mellan de två knivarna.
- Den har ett handtag för enkel transport eller omorientering av maskinen.
- De interna mekaniska komponenterna som är utsatta för slitage har värmebehandlats för att garantera deras långa hållbarhet och höga prestanda.

Maskinens huvuddel är ett monoblock av gjutjärn.

- Skärning utförs med hjälp av en omkopplare.
- Bladen är rektangulära med fyra skärytor.
- Inre mekanismer badar i olja.
- Maskinens elektriska utrustning uppfyller EG:s säkerhetsstandarder.

3. TRANSPORTER

Transport av de portabla hydrauliska klippmaskinerna CX-modeller behöver på grund av sin mångsidighet och låga vikt inte transporteras med hissar, därför är det lätt att bära maskinen korta sträckor av en person.

Machine Translated by Google

4. LEVERINGSVILLKOR.

Bärbara hydrauliska klippmaskiner CX-modeller levereras i förseglad och förstärkt förpackning.

Maskinerna är införda på förpackningen som i sin tur fungerar som en bärväska så att de tål förvaring på olika höjder vid behov.

Tillsammans med maskinen hittar du:

• En bruksanvisning.

• En insexnyckel.

• En platt skiftnyckel.

5. PIKTOGRAM.

Piktogram som ingår i maskinen inkluderar följande:



LÄS INSTRUKTIONER
MANUELL



BÄR HJÄLM OCH ÖGA OCH ÖRA FÖRSVARARE



ANVÄND SÄKERHETSHANDSKAR



ANVÄND SKYDDSSKO

6. MONTERINGSINSTRUKTIONER

Maskinen levereras monterad och förberedd för drift.

7. EXPLOSIONSVISNING AV MASKINEN

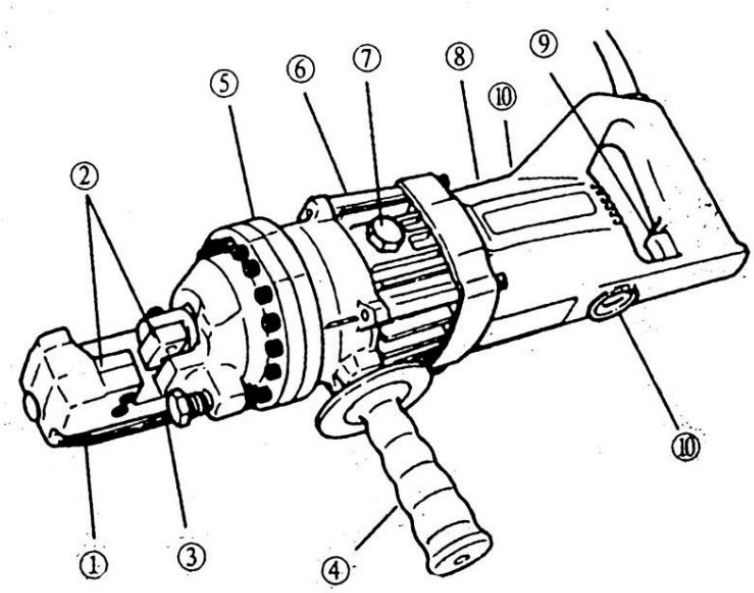

1. Bostäder
2. Knivar
3. Justerbar mössa
4. Avtagbart sidohandtag
5. Cylinder
6. Trigger
7. Oljeplugg
8. Motor
9. Byt
10. Kolborstlock

Machine Translated by Google

8. SÄKERHETSREKOMMENDATIONER

Detta kapitel täcker grundläggande säkerhetsregler för användning av maskinen. Genom att arbeta med maskinen måste du följa följande instruktioner:

- Innan du startar maskinen, läs instruktionerna och se till att säkerhetsnormerna respekteras. Lär dig hur du stoppar maskinen på ett snabbt och säkert sätt.
- Det rekommenderas att bära skyddsglasögon, skyddsstövlar, handskar etc. Använd alltid godkänt material.
- Använd alltid individuell skyddsutrustning (IPE) i enlighet med den typ av arbete du utför.
- Förbjud främlingar att komma åt maskinens arbetsplats.
- Arbetskläder ska inte ha lösa föremål som kan fästa i rörliga delar av maskinen.
- De skadade elkablarna bör bytas ut omedelbart.
- Koppla bort maskinen från strömmen och manipulera eller använd aldrig den mekaniska eller maskinens elektriska delar när motorn är på.
- Använd aldrig maskinen för andra ändamål än de den är avsedd för.
- Säkra maskinen med ett säkerhetsrep när du arbetar på höga nivåer som ställningar.
- Installera säkerhetsbarriärer för att samla upp överflödigt material vid arbete på höga platser.
- Använd inte maskinen i närvaro av gaser, ångor, vätskor eller brandfarliga produkter.
- Använd inte maskinen med våta händer, regn eller i våta miljöer.
- Håll ordning på arbetsområdet.
- Arbeta med maskinen i väl upplyst.
- **MYCKET VIKTIGT:** Den elektriska jordningen ska alltid vara ansluten innan maskinen startas.
- Använd normaliserade förlängningssladdar
- Se till att nätspänningen som kommer att anslutas till maskinen stämmer överens med den spänning som anges på maskinens typskylt.
- Se till att förlängningssladden för att driva maskinen inte är i kontaktpunkter med hög temperatur, olja, vatten, vassa kanter, undvik att bli trampad eller klämd av passerande fordon och placera saker på den.
- Använd inte trycksatt vatten för att rengöra kretsar och elektriska komponenter.

OBSERVERA: Du ska följa alla säkerhetsrekommendationer som nämns i denna bruksanvisning och följa alla standarder för förebyggande av arbetsrisker på varje plats.

SIMA SA ansvarar inte för några konsekvenser som kan resultera i olämplig användning av maskinerna ovan

9. ELEKTRISK ANSLUTNING

Maskiner med elektrisk motor ska alltid anslutas till en normaliserad växelpanel som har en magnetotermisk brytare och en differential i enlighet med motorns egenskaper:

VARNING: Koppla inte maskinen till elnätet om du inte är säker på den tillgängliga elektriska spänningen.
Om spänningen inte är korrekt kommer motorn att utsättas för irreparabel skada eller ur drift.

VARNING: Manövrera aldrig strömkablarna eller någon elektrisk utrustning på maskinen om du inte helt har kopplat bort maskinen från strömmen.

Om du använder förlängningssladdar för att driva maskinen, se till att de har ett minsta tvärsnitt som anges i tabellen nedan.

TRÅDLÄNGD	110/115v	230v
	Trådstorlek /AWG)	Nominell Ø
> (10 fot) eller (3 meter) >	16	1,0 mm²
(15 fot) eller (5 meter) >	14	1,25 mm²
(30 fot) eller (9 meter)	10	1,5 mm²

Machine Translated by Google

10. JUSTERING AV STOPP

Huvudstopparfunktionen är att hålla stålstången i rätt läge som stångdiametern som ska skäras. Den optimala bryggstången är en vinkel på 90° mot skärbladen.

FÖRSIKTIGHET: Om proppen inte är korrekt inställd kan det leda till överdrivet slitage på skärbladen, även eftersom reservmaterial kan skjuta av med styrka och även skada klippenheten.

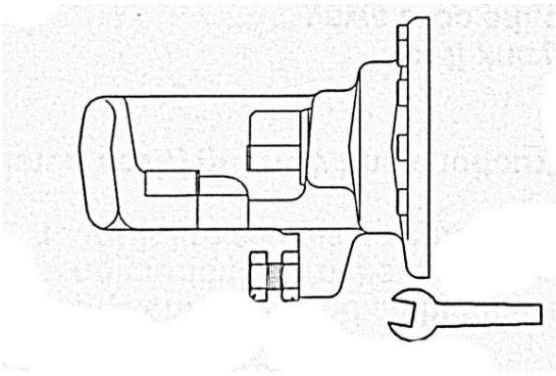

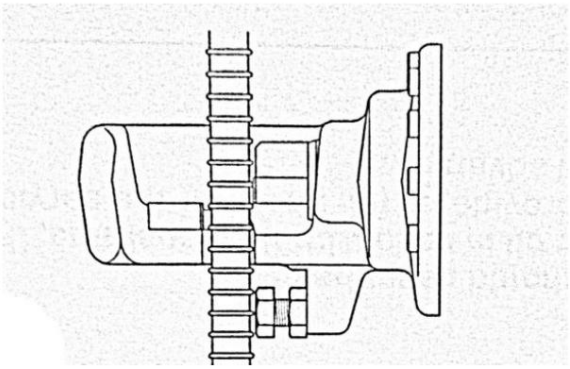

11. KONTROLLERA MASKINEN INNAN DU BÖRJAR ATT KÖRA

Innan du arbetar med maskinen bör du kontrollera följande punkter.

1. Kontrollera att maskinens alla delar är lösa.

2. Kontrollera oljenivån.

3. Kontrollera stoppstångens status.

4. Kontrollera att strömkällan är lämplig för skäraren

VARNING: Om spänningen är för hög kommer motorn att brinna ut. Om spänningen är för låg har du inte tillräckligt med energi för att skära. Använd aldrig likström.

5. Kontrollera att installationen har elektrisk jord.

6. Kontrollera att kabeln inte är skadad och att stickkontakten inte är skadad.

VARNING: Om du använder förlängningssladdar, kontrollera att den del av kablarna är tillräcklig.

7. Innan du ansluter maskinen, se till att strömbrytaren inte är blockerad i körläge.

8. Håll handtaget rent och fritt från fett eller smuts

UPPVÄRMNING

I kallt väder, innan du börjar arbeta med klippenheten, måste du värma upp för korrekt funktion.
Utan att lägga en stång mellan knivarna, tryck på avtryckaren mellan 30 och 60 sekunder för att hydrauloljan når optimal viskositet. Gör kolven ut och 15 till 20 gånger.

12. UNDERHÅLL

För att hålla din maskin i perfekt skick bör vi regelbundet övervaka följande punkter:

• Håll kolvhuset rent från smuts och järnspån. Rengör maskinen före och efter användning med en borste, tryck.
aldrig använda sig av luft eller toalett

• Se till att alla skruvar eller bultar inte är lösa eller saknas
.

• Efter 500 snitt, kontrollera att knivarnas skruvar är lösa.

• Kontrollera vart 500:e snitt att cylinderskruvarna inte är lösa, så det skulle innebära effektbortfall
.

• Kontrollera skäreggar på knivar, kom ihåg att varje blad har fyra skäreggar.

• Kontrollera oljenivån dagligen.

Machine Translated by Google

12.1 KONTROLL AV OLJENIVÅ OCH OLJEBYTE

Underlåtenhet att upprätthålla korrekt oljenivå kommer att orsaka ett fall i hydraultrycket och strömavbrott.

Vi rekommenderar att hydrauloljan byts minst en gång per år eller omedelbart vid spår av oljeföroreningar. Den rekommenderade hydrauloljan och nötningsoljan bör vara skumdämpande och nötningsbeständig, viskositetsgrad VG46, SHELL TELLUS OIL 46, MOBIL DTE-25 eller ESSO UNI POWER SQ-46.

Steg att följa:

1. Se till att maskinen är urkopplad från strömförsörjningen
.
2. Skruva loss oljepluggen och lägg munnen under klippning så att oljan faller av tyngdkraften. Detta har förberett en behållare för uppsamling av oljan
.
3. När oljan slutar falla ut, luta maskinen bakåt så att den återstående oljan i kolven också kan komma ut.

4. Luta nu maskinen framåt så att oljan som innehåller bomben kan släppas
.
5. När maskinen är helt tom, fyll långsamt på med ny oljesax från den övre hålfyllningen som den skapades för detta ändamål

.
6. Sätt på locket lätt sammanpressat.

7. Anslut den hydrauliska bärbara saxen till strömförsörjningen för att köra maskinen så att kolven tar sig fram ungefär tre gånger

.
8. Koppla ur klippmaskinen och töm oljan genom att följa steg 2 till 8.

9. Fyll på med ny oljesax och sätt tillbaka oljepluggen.
.

Obs: Kassera hydraulolja enligt lokala bestämmelser i ditt område. Placera aldrig i havet, floder, sjöar och avloppssystem.





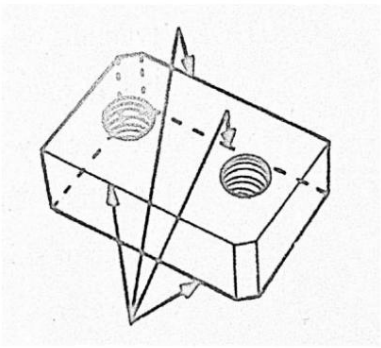

12.2 BYTE AV BLAD

Om något av maskinens knivar skadas genom användning måste du byta skäregg. För att byta skäreggen måste du lossa skruvarna som håller fast bladet med den medföljande insexnyckeln, byta skäregg och dra åt igen. (Kom ihåg att knivarna har fyra skäreggar)

12.3 KOLBORSTAR

Inspektera kolborstar en gång i månaden. Den normala livslängden för kolborstar är 200 timmar. Fortsätt att byta ut om längden är mindre än 6 mm

OBSERVERA: De slitna borstarna kommer att resultera i effektförlust, motorn överhettas och skador på rustningen kommer att vara irreparabel

.Gör så här för att byta kolborstar:

1. Koppla bort enheten från elnätet.

Machine Translated by Google

2. Skruva loss båda ändarna av kolborstarna.

3. Byt ut borstarna.

4. Trä om topparna på borstarna

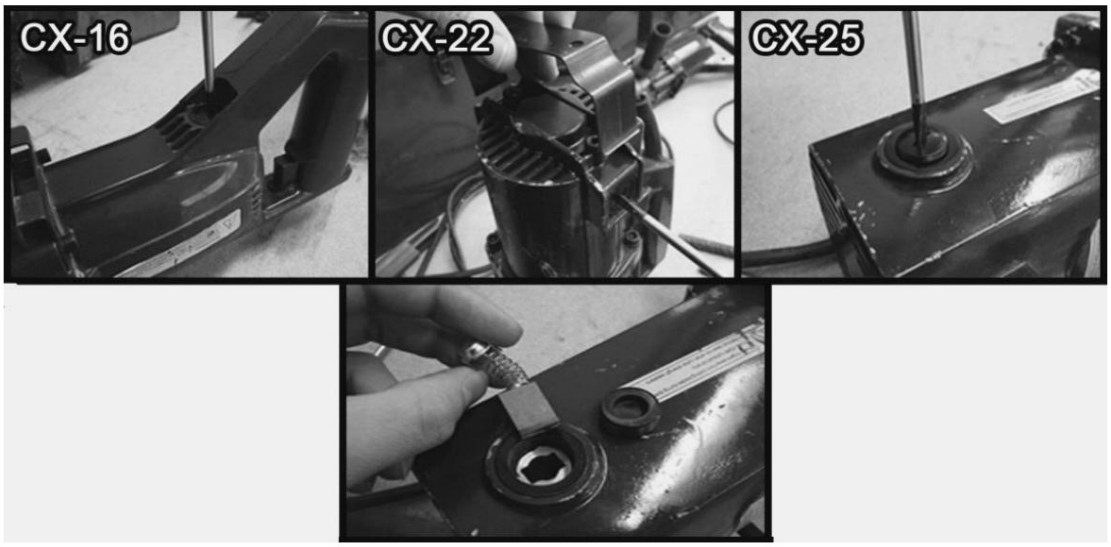

13. SKÄRPRESTANDA

För att utföra en adekvat skärning kommer vi att gå tillväga enligt följande:

1. Placera järnstången mellan knivarna.

2. Justera stopplisten.

3. Anslut maskinen.

4. Tryck på avtryckaren tills stången och kolven skärs helt tillbaka för att stanna på plats.

FÖRSIKTIGHET: Det finns alltid en möjlighet att den avskurna änden kan skjutas ut kraftigt, speciellt om biten är mindre än 30 cm lång.

14. TEKNISKA EGENSKAPER

MODELL	CX-16		CX-20		CX-25	
MOTORSPÄNNING	220/230V	110V	220/230V	110V	220/230V	110V
	50/60Hz	60hz	50/60Hz	60hz	50/60Hz	60hz
MOTOREFFEKT	850W	900W	950W	1250W	1600W	1700W
MÅTT	465x230x155		405x120x220		485x150x260	
VIKT	8 kg		13 kg		24,5 kg	
SKÄRHASTIGHET	2,5-3"		3-3,5"		5-5,5"	

14.1 SKÄRKAPACITET

Elastisk gräns R=N/mm² 650			
Draghållfasthet R=N/mm² 850			
	CX-16 CX-20 Ø MIN.		CX-25
SKÄRKAPACITET Ø4 Ø4 Ø MAX SKÄRKAPACITET Ø16			Ø4
		Ø20	Ø25

Machine Translated by Google

15. GARANTI

SIMA, SA, tillverkaren av lätta maskiner för konstruktion, har ett nät av tekniska tjänster "SERVI KLYFTA".

Reparationer under garanti gjorda av SERVÍ-SIMA är föremål för vissa strikta villkor för att garantera en hög kvalitet och service.

SIMA SA garanterar alla sina produkter mot tillverkningsfel; att ta hänsyn till de villkor som anges i det bifogade dokumentet "GARANTIVILLKOR". Den senare skulle upphöra om de fastställda betalningsvillkoren inte följs. SIMA SA förbehåller sig rätten att göra ändringar och ändringar av sina produkter utan föregående meddelande.

16. RESERVDELAR

Reservdelarna till bocknings- och kombinerade maskiner, tillverkade av SIMA, SA finns i reservdelsplan, bifogad denna handbok.

För att beställa någon reservdel, vänligen kontakta vår försäljningstjänst och tydligt ange serienumret på maskin, modell, tillverkningsnummer och tillverkningsår som visas på egenskapsskylten.

17. MILJÖSKYDD



Råvaror måste samlas in istället för att slänga rester. Instrument, tillbehör, vätskor och förpackningar måste skickas till specifika platser för ekologisk återanvändning. Plastkomponenter är märkta för selektiv återvinning.



WEEE-rester som härrör från elektriska och elektroniska instrument måste förvaras på särskilda platser för selektiv insamling.

18. DEKLARATIONER OM BULLER

De akustiska nivåerna som avges av MASKINEN är lägre än 70 dB (A)

19. DEKLARATIONER OM MEKANISKA VIBRATIONER

Maskinen uppvisar ingen källa till mekaniska vibrationer som orsakar risker för förarens hälsa eller säkerhet.

Machine Translated by Google

Machine Translated by Google



ANDALUSIAN MACHINERY INDUSTRIAL SOCIETY, SA

POL. IND. JUNCARIL, C/ALBUÑOL, PARC. 250

18220 ALBOLOTE (GRANADA)

TEL..: 34 - 958-49 04 10 – Fax: 34 - 958-46 66 45

TILLVERKARE AV LÄTTA MASKINER FÖR KONSTRUKTION

SPANIEN

Machine Translated by Google

sima

(ES) MANUAL DE INSTRUCCIONES ORIGINAL
(GB) ORIGINAL USER GUIDE
(FR) MANUEL ORIGINAL D´UTILISATION
(PO) MANUAL DE INSTRUÇÔES ORIGINAL
(DE) URSPRÜNGLICHES GEBRAUCHSANWEISUNG
(PL) ORYGINALNA INSTRUKCJA OBSŁUGI
(ع) دليل المستعمل الأصلي
(IT) MANUALE D´ISTRUZIONI ORIGINALI
(RUS) Инструкция по эксплуатации (завода изготовителя)

CX-16

CX-20

CX-25

C.

C/ Albuñol, par.250
Pol. Ind. Juncaril,
18220 ALBOLOTE (Granada) ESPAÑA
Telf: (+34)958 490 410
Fax: (+34) 958 466 645
info@simasa.com
www.simasa.com

Machine Translated by Google

Machine Translated by Google

TABELL ÖVER MATERIAL

1. ALLMÄN INFORMATION..... 3

2. ALLMÄN BESKRIVNING AV MASKINEN..... 3

3. TRANSPORT OCH AVDELNING..... 3

4. VILLKOR FÖR GODKÄNNANDE..... 4

5. PIKTOGRAM..... 4

6. MONTERINGSINSTRUKTIONER. 4

7. MASKINENS DELAR..... 4

8. SÄKERHETSREKOMMENDATIONER..... 5

9. ELEKTRISK GRÄN..... 5

10. JUSTERA KNAPPEN..... 6

11. KONTROLLERA AVANT D'INITIER LA COUPE 6

12. UNDERHÅLL .... 6 12.1 KONTROLL DU
NIVEAU D´HUILE ET VIDANGE. 7 12.2
CHANGEMENT DES COUTEAUX..... 7
12.3 KARBONER..... 7

13. FÖRFÖLJANDE AV COUPEN..... 8

14. TEKNISKA EGENSKAPER 8 14.1
KUPEPAPACITETER 8

15. GARANTI..... 9

16. RETURDELAR..... 9

17. MILJÖSKYDD. 9

18. FÖRKLARING SUR LES BRUITS..... 9

19. FÖRKLARING OM MEKANISKA VIBRATIONER..... 9

Machine Translated by Google

1. ALLMÄN INFORMATION.

OBSERVERA: var försiktig och analysera bruksanvisningen innan du börjar hantera maskinen.

SIMA SA vous remercie de votre confianza et d´avoir acquis une CISAILLE ELECTRIQUE PORTATIVE.

Ce manuel vous fournit toutes les instrucciones nécessaires pour la mise en route, l'utilisation, l'entretien, et le cas échéant la réparation. Les aspects en matière de sécurité et hygiene des opérateurs är också egenskaper. Om instruktionerna tillämpas korrekt kommer kunden att få en optimal service och ett minimum av underhållning.

C´est pour cela que la reading de cette notice est obligatoire pour toute personne responsable de son utilisation, entretien ou réparation.

På vous conseille d'avoir toujours ce manuel à portée de main dans un endroit tillgänglig.

2. ALLMÄN BESKRIVNING AV MASKINEN.

Les CISAILLES ELECTRIQUES PORTATIVES SIMA SA, modeller CX sont conçues pour couper des barres sv acier lisses et torsadées grace aux couteaux utbytbara montés sur les mâchoires de la machine.

Om den här maskinen används kommer den att anses vara olämplig och farlig.

- Le passage du matériau à couper utförs manuellt en passant les barres par l'ouverture située mellan du slickar dem
- Pour le transfert de la cisaille sur de courtes distanser, la machine est pourvue d´une poignée pour un transportaise.
- Les mécanismes intérieurs utsatta för stress och erosion är termiskt behandlade, vilket garanterar en plus lång användning och prestanda under arbetet.
- Bâti monoblock tillverkad i höghållfast stål.
- Aktivering av coupén tack vare en strömbrytare.
- Rektangulära utbytbara lameller med 4 cotés de coupe.
- Mechanismes intérieurs huilés.
- Den elektriska utrustningen respekterar Europeiska gemenskapens säkerhetsstandarder.

3. TRANSPORT OCH AVDELNING.

Les cisailles électriques portatives modèles CX ont un encombrement réduit et ne requièrent pas de moyens de levage particulier. Leur déplacement sur de courtes distanser réalise facilement par une seule personne.

Machine Translated by Google

4. VILLKOR FÖR GODKÄNNANDE.

Les cisailles électriques portatives modèles CX sont livrées dans un coffret métallique fermé et avec renfortes interiörer.

Maskinerna introduceras i kistan som är transportbiljettkontoret. Elles peuvent être stockées Sur plusieurs hauteurs si cela est necessaire.

Maskinen är fri från ögonblicket av l´achat med:

- En manuell användning.
- Gå med clef allen.
- Une klavplatta.

5. PIKTOGRAM.

Maskinens piktogram med följande betydelse:



LIRE LE MANUEL
ANVÄNDNING

INSTRUKTIONER



OBLIGATORISK HAMN I
HJÄLM, LUNETTES DE SÉCURITÉ ET AKUSTISKT SKYDD



OBLIGATORISK HAMN
DE GANTS

ANVÄNDNING AV HANDSKAR



OBLIGATORISK HAMN CHAUSSURES
SÄKERHET

6. MONTERINGSINSTRUKTIONER.

La machine est fournie entièrement montée, prête à fonctionner dès l'achat.

7. MASKINENS DELAR.

1. Mâchoire
2. Couteaux
3. Butoir justerbar
4. Avtagbart sidohandtag
5. Cylinder
6. Pompe
7. Bouchon de l'huile
8. Motor
9. Växla
10. Cache des charbons

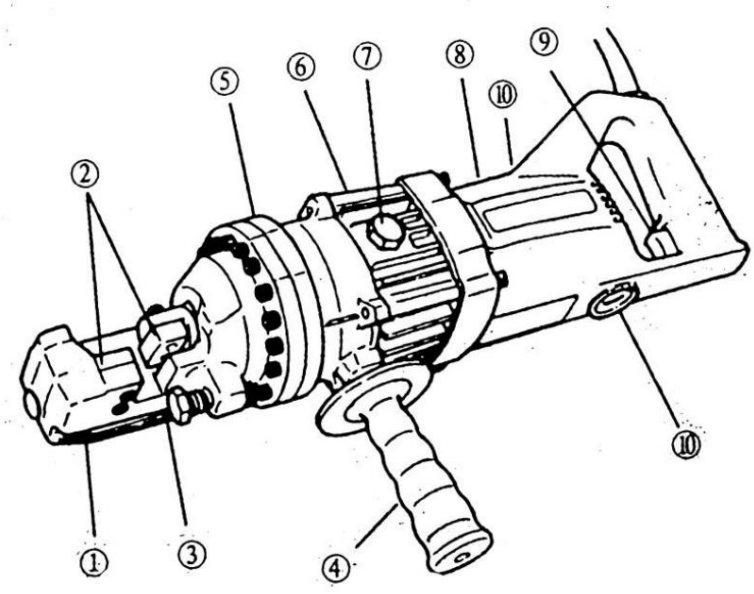

Machine Translated by Google

8. SÄKERHETSREKOMMENDATIONER

Ce chapitre traite les normes de base de sécurité angående maskinen. Lorsque l´utilisateur travaille avec la cisaille, veuillez suivre les instruktioner que nous énumérons ci-après.

• Läs noggrant instruktionsmeddelandet och suivre les consignes de sécurité före maskinens mise en marche. Il est viktig de savoir commentarrêter la machine de façon rapide et en toute sécurité.

• På ditt råd att bära skyddsglasögon, skyddsglasögon och anti-lucka bruit. Använder toujours du matériel homologué.

- Använd all personlig skyddsutrustning (EPI) enligt ditt arbete.
- Interdire l´accès à la zona de travail de la machine à toutes tierces personnes.
- Les vêtements de travail ne doivent pas avoir de parties non ajustées qui peuvent éventuellement se matcha i maskinen.

• Byt omedelbart alla elektriska kablar ayant des coupures eller autres imperfections.

- Débrancher la machine du réseau et ne pas manipuler ni opérer sur les éléments mécaniques et électriques de la machine avec le moteur en marche.

• Ne pas utiliser la machine pour des tâches pour lesquelles elle n´a pas été conçue.

• Assurer la machine en utilisant une corde de sécurité lorsque l´utilisateur travaille sur un échaffaudage.

- Installer des barrières de sécurité afin de ramasser le matériel restante lors de travaux en hauteur.

• Använd inte maskinen i närheten av gas, rök, vätskor eller brandfarliga produkter.

• Ne pas utiliser la machine avec les mains humides, sous la pluie ou dans un endroit humide.

• Garder la zona de travail en ordre.

• Travailler sous de bonnes conditions d´éclairage.

• **TRE VIKTIGT: la prize de terre doit impérativement être branchée** avant la mise en marche de la machine.

• Använd vanliga förlängningssladdar.

• Kontrollera att spänningen på eluttaget, även om den går till denna gren, stämmer överens med maskinens cell som anges på maskinens märkskylt.

• Kontrollera att strömkabeln inte är i kontakt med höga temperaturer, luft eller kupantörhängen eller att den inte är gropig eller klämd av föremål eller fordonstrafik. • Ne pas utiliser de l´eau à pression pour nettoyer les circuits et composants électriques.

OBS: vous devez impérativement suivre les rekommendationer en matière de sécurité et de prévention des risques indicées dans ce manuel.

SIMA, SA ansvarar inte för konsekvenserna av olämplig användning av de angivna maskinerna.

9. ELEKTRISK AVDELNING

Les maskiner equipées de moteurs électriques doivent être toujours branchées à un cadre électrique normalisé qui doit disposer d´un magnetothermique et d´un différentiel en accord avec les caractéristiques du moteur.

Maskinens spänning är synlig på maskinens märkskylt.

OBSERVERA: ne pas brancher la machine au réseau si l´utilisateur n´est pas sûr de la tensión disponible. Om spänningen inte är korrekt, kommer motorn souffrirait des dommages irreparables ou att vara alors hors service.

OBSERVERA: manipulera aldrig strömkablar eller elektriska ledningar eller elektrisk utrustning på maskinen om celle-ci inte har tagits ur uttaget.

Om du använder förlängningssladdar för att strömförsörja maskinen, kontrollera att det finns tillräckligt med sektion enligt tabellen ci-dessous:

Machine Translated by Google

KABELLÄNGD	110/115v	230v
	Grosseur du kabel /AWG)	Nominell Ø
> (10 fot) eller (3 meter) >	16	1,0 mm²
(15 fot) eller (5 meter) >	14	1,25 mm²
(30 fot) eller (9 meter)	10	1,5 mm²

10. JUSTERA KNAPPEN

La fonction du butoir est de mantenir la barre en acier dans un position correcte en fonction du diamètre de la barre à couper. Den idealiska positionen är där den bildar en 90º vinkel för rapport aux couteaux.

VARNING : om butoiren inte passerar korrekt placerad, couteaux s'useront plus snabbt et L´acier återstående kommer att kastas ut och endommagera l´unité de coupe.

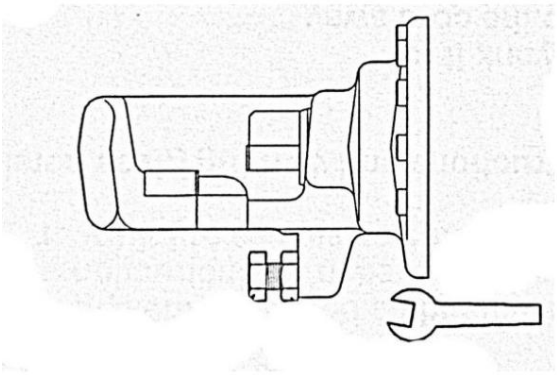

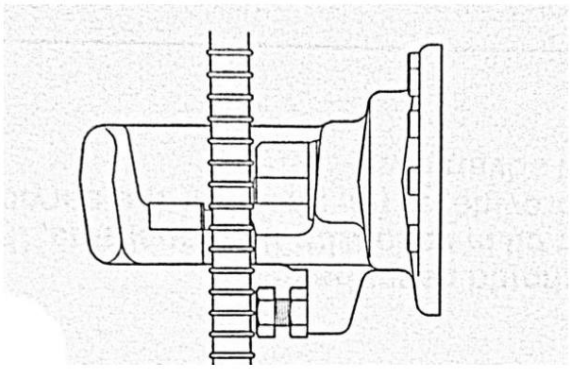

11. KONTROLLERA AVANT D'INITIER LA COUPE

Innan arbetaren startas med maskinen, kontrollera följande punkter:

1. Kontrollera att maskinen inte har några lacheselement eller inga justeringar.

2. Kontrollera oljenivån.

2. Controller l'état du butoir de la barre.

3. S'assurer que la source d'énergie est appropriée pour la cisaille.
VARNING: om spänningen är för stark kommer motorn att grilla. Si le spänning est trop faible, la machine n´aura pas suffisamment d´énergie pour couper. "Ne jamais utiliser de courant", fortsatte han.

4. Kontrollera att l´installation électrique soit pourvue d´une prize de terre.

5. Kontrollera att kabeln ne soit pas endommagé et que la prize de courant ne soit pas abîmée.

VARNING: om du använder förlängningssladdar, kontrollera att sektionen av kablarna är tillräcklig.

6. Avant de brancher la machine, s´assurer que l´interrupteur ne soit pas bloqué en posición de marche.

7. Les poignées doivent être propres sans graisses ni saletés.

PRECHAUFFAGE

Dans les pays froids avant de comencer à travailler avec l´unité de coupe, il faut réaliser un prechauffage pour son bon functionnement. Ne pas pleasure de barres entre les couteaux mas appuyer sur l ´interrupteur hänge 30-60 sekunder afin que l´huile hydraulique atteigne la viscosite maximale. Faire sortera kolven från 15 till 20 fois d'affiliée.

12. UNDERHÅLL

Pour que la cisaille soit dans des conditions de travail optimales, il faut periodiskt kontrollerar les poäng suivantes:

- Maintain en toute propreté (sans poussières ni limailles de fer) l´encoche du piston. Nettoyer avant et après usage avec une brosse. Ne pas jamais utiliser de l'eau ou de l'air à pression.

Machine Translated by Google

- Kolla serien. •

Kontrollera efter 500 kupéer att vis des couteaux är vältandade. • Kontrollera efter 500 kupéer att cylindrarna är vältandade. Om du ser dem är de det laches, la cisaille peut éventuellement perdre de la puissance.

• Kontrollera vinklarna på coupe des couteaux. Rappelez-vous que chaque couteau a 4 faces de coupe.
• Controler quotidiennement le level d'huile.

12.1 KONTROLL DU NIVEAU D´HUILE ET VIDANGE.

Om oljenivån inte regelbundet kontrolleras kommer maskinen att förlora sitt hydrauliska tryck och en puissance de coupe.

På vous conseille de changer l´huile hydraulics une fois par an ou dès que l´huile présente des résidus de saleté. **Den rekommenderade hydrauloljan passerar inte être varken moussante eller abrasiv, de är graderade av viskositet VG46, SHELL OIL TELLUS 46, MOBIL DTE-25 eller ESSO UNI POWER SQ-46**

Vidangen steg för steg:

1. Assurez-vous que la cisaille soit débranchée.
2. Dévisser le bouchon de l'huile et retourner la cisaille vers le bas de telle sorte que l'huile s'écoule par gravité. Förbered en behållare för att samla upp olja.
3. Lorsque l´huile a fini de s´écouler, incline la machine vers l´arrière de telle manière que l´huile restante dans le piston puisse aussi s´écouler.
4. Luta maskinen vers l´avant pour que l´huile de la pompe puisse aussi s´écouler.
5. Une fois la machine vidée, remplir långsamt la cisaille avec de l'huile neuve par l'orifice supérieur de remplissage.

6. Pleasure et visser le bouchon.
7. Brancher la cisaille et mettre en marche la machine de telle façon que le kolv fasse son travail 3 fois.
8. Débrancher la cisaille et vidare la machine de son huile en suivant les points 2 à 8.
9. Remplir à nouveau la cisaille avec de l´huile et fermer avec le bouchon.

Anmärkning: vous debarrasser de l´huile hydraulicque conformément aux réglementations locales de votre pays. Ne jamais jeter l'huile dans des lacs, inte heller fleuves, inte heller à la mer, inte heller bouches d'égouts.

12.2 ÄNDRING AV COUTEAUX

Om l´un des couteaux de la machine är abîmé, l´utilisateur devra changer l´angle de coupe. Pour cela il faut deserrer les vis qui fixent le couteau en utilisant la clef allen fournie, changer l´angle de coupe et serrer à nouveau. (rappelez-vous que les couteaux ont 4 angles de coupes)



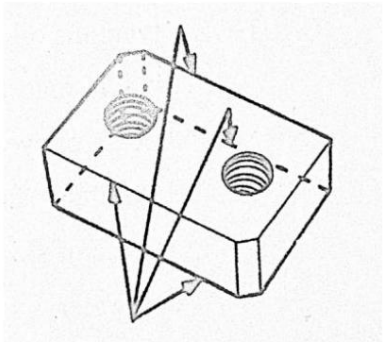

12.3 KOL

Kontrollera l´état des charbons une fois par mois. Den normala livslängden för kol är 200 timmar. Dem Byt ut om längden är mindre än 6 mm.

OBSERVERA: Om kolväten används kommer cisaillen att förlora sin energi, motorn kommer att vara i drift och skadorna på ankaret blir irreparable.

För att byta kol, fortsätt med suivante façon:

Machine Translated by Google

1. Débrancher l´unité du réseau électrique.
2. Dévisser les 2 brides des charbons.
3. Byt ut kolen.
4. Visser à nouveau les brides.

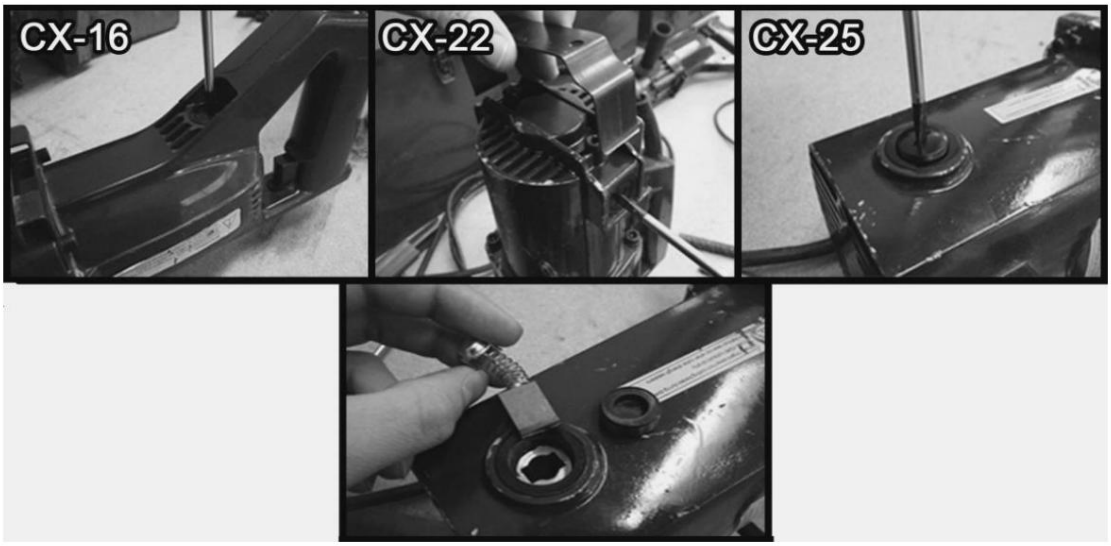

13. GENOMFÖRANDE AV COUPEN

Pour réaliser la coupe procéder de la manière suivante:

1. Sätt in barren mellan couteauxerna.
2. Justera knappen.
3. Förgrena maskinen.
4. Appuyer sur le contacteur jusqu´à ce que la barre soit complètement coupée et que le kolv revienne à se pleasure dans son logement.

FÖRSIKTIGHET: det finns en möjlighet att änden av toppen kan skjutas ut, utan att tappen är mer än 30 cm lång.

14. TEKNISKA EGENSKAPER

MODELL	CX-16		CX-20		CX-25	
MOTORSPÄNNING	220/230V~	110V	220/230V~	110V~220/230V		110V
	50/60Hz	60hz	50/60Hz	60hz	50/60Hz	60hz
PUISSANCE	850W	900W	950W	1250W	1600W	1700W
MÅTT	465x230x155		405x120x220		485x150x260	
POIDS	8 kg		13 kg		24,5 kg	
VITESSE DE COUPE	2,5-3"		3-3,5"		5-5,5"	

14.1 COUPE KAPACITETER

Elastisk gräns R=N/mm² 650			
Draghållfasthet R=N/mm² 850			
	CX-16	CX-20	CX-25
Ø COUPE MINIMALE Ø	Ø4	Ø4	Ø4
COUPE MAXIMALE	Ø16	Ø20	Ø25

Machine Translated by Google

15. GARANTI.

SIMA SA tillverkare av maskiner för BTP förfogar över en réseau de services techniques RED SERVI-SIMA.
Les réparations effectuées par notre réseau SERVI SIMA garantiservice och qualité.

SIMA SA garanterar alla ce qu'elle tillverkar mot det belopp som förfaller vid tillverkning, förblir skyddade av de villkor som anges i det bifogade dokumentet. VILLKOR DE GARANTIER.

Les conditions de garantie cesseront en cas d'un inaccomplissement des conditions de paiement établies.

SIMA SA förbehåller sig rätten att ändra sina produkter utan föregående meddelande.

16. BYTESDELAR.

De löstagbara delarna som finns tillgängliga för maskinerna tillverkade av SIMA, SA är listade på fri sikt, tillsammans med detta meddelande. Pour passer commande, il suffit de prendre kontakt avec le service après-vente de SIMA SA et de specifier clairement le **repère** de la pièce en fråga, även om **modellen, le numéro et l´année de fabrication** (données qui apparaissent sur la plaque maskinens egenskaper).

17. MILJÖSKYDD.



Les matières premières devront être récupérées au lieu de jeter les restes. Les appareils, les accessoarer, les fluides et les emballages devront être envoyés aux endroits inindiqués pour leur réutilisation écologique.
Les composants de plastique sont marqués pour leur recyclage sélectionné.



WEEE Les déchets d'appareils électriques et électroniques devront être déposés dans des lieux indiqués pour leur ramassage sélectif.

18. FÖRKLARING SUR LES BRUITS

Den akustiska trycknivån på arbetsstolpen är lägre än 70 dB(A)

19. FÖRKLARING OM MEKANISKA VIBRATIONER

Maskinen uppvisar inga mekaniska vibrationer som innebär risker som påverkar hälsa och säkerhet operatörernas säkerhet.

Machine Translated by Google

Machine Translated by Google



ANDALUSIAN MACHINERY INDUSTRIAL SOCIETY, SA

POL. IND. JUNCARIL, C/ALBUÑOL, PARC. 250

18220 ALBOLOTE (GRANADA)

Telefon: 34 - 958-49 04 10 – Fax: 34 - 958-46 66 45

TILLVERKNING AV BYGGMASKINER

SPANIEN

Machine Translated by Google

sima

(ES) MANUAL DE INSTRUCCIONES ORIGINAL
(GB) ORIGINAL USER GUIDE
(FR) MANUEL ORIGINAL D´UTILISATION
(PO) MANUAL DE INSTRUÇÔES ORIGINAL
(DE) URSPRÜNGLICHES GEBRAUCHSANWEISUNG
(PL) ORYGINALNA INSTRUKCJA OBSŁUGI
(ع) دليل المستعمل الأصلي
(IT) MANUALE D´ISTRUZIONI ORIGINALI
(RUS) Инструкция по эксплуатации (завода изготовителя)

CX-16
CX-20
CX-25

C.

C/ Albuñol, par.250
Pol. Ind. Juncaril,
18220 ALBOLOTE (Granada) ESPAÑA
Telf: (+34)958 490 410
Fax: (+34) 958 466 645
info@simasa.com
www.simasa.com

Machine Translated by Google

Machine Translated by Google

INDEX

1. ALLMÄN INFORMATION..... ..... 3 2.

ALLMÄN BESKRIVNING AV MASKINEN..... ... .

3 3. TRANSPORT OCH FÖRVÄRVNING..... ..... 3 4.

FÖRSÖRJNINGSVILLKOR 4

5. PIKTOGRAM 4

6. MONTERINGSINSTRUKTIONER..... .... 4 7.

MASKINENS DELAR ....

4 8. SÄKERHETSREKOMMENDATIONER..... 5

9. ELEKTRISK ANSLUTNING..... ....

5 10. TRAVÃOJUSTERING 6

11. INNAN DU STARTAR ELLER SKAPAR – VERIFIERA:..... 6

12. UNDERHÅLL 6 12.1
KONTROLL AV OLJENIVÅ OCH RÖRNING..... ....7 12.2
FLYTTNING AV LAKEN..... 7
12.3 CARVÃO ESCOVAS..... 7

13. ATT GÖRA SNITTET .... 8 14. TEKNISKA

EGENSKAPER 8
14.1 SKÄRKAPACITETER 8

15. GARANTI..... 9

16. STENAR 9

17. MILJÖSKYDD .... 9 18. UTTALANDE OM

BULLER .... 9 19. FÖRKLARING OM

MEKANISK VIBRATION..... ... 9

Machine Translated by Google

1. ALLMÄN INFORMATION

OBSERVERA: Läs dessa instruktioner noggrant innan du börjar använda maskinen

SIMA SA tackar förtroendet för våra maskiner för köpet av en BÄRBAR ELEKTRISK STRÖMFÖRSÖRJNING

Denna handbok innehåller nödvändiga instruktioner för drift, användning, underhåll och vid behov reparation. Vi nämner också aspekter som kan påverka säkerheten och hälsan för två operatörer under utförandet av ett jobb. Genom att följa instruktionerna och arbeta enligt anvisningarna får du säker service och problemfritt underhåll.

Därför är det obligatoriskt att läsa denna handbok för alla som ansvarar för användning, underhåll och reparation av någon av de ovannämnda maskinerna.

Vi rekommenderar att du alltid förvarar denna handbok på ett lättillgängligt lokalt nummer, nära den plats där du ska använda maskinen.

2. ALLMÄN BESKRIVNING AV MASKINEN

Som TESOURAS ELÁCTRICAS PORTÁTEIS SIMA SA, CX-modeller, skalade foram och tillverkade för att skära Korrugerat och slätt konstruktionsjärn, med hjälp av plåtar monterade på käftarna.

All annan användning som kan ges av denna maskin anses vara olämplig och kan bli följden farligt hår som är uttryckligen förbjudet.

- Frammatningen av materialet som ska skäras görs manuellt genom att föra järnstången genom den befintliga öppningen mellan lakanen
- För korta resor är maskinen försedd med ett handtag för att underlätta transporten.
- De inre mekanismerna som utsätts för stress och slitage, är värmebehandlade, eller som garanterar bättre arbetets varaktighet och utförande.
- Monoblockkropp tillverkad i högresistansstål.
- Skärning med hjälp av en strömbrytare.
- Bytbara ark, rektangulära med 4 skärytor.
- Inre mekanismer badade i olja.
- Den elektriska utrustningen överensstämmer med gemenskapens säkerhetsföreskrifter.

3. TRANSPORT OCH PLATS

På grund av deras mångsidighet och minskade vikt behöver de bärbara elektriska skatterna i CX-modellerna inte transporteras med hjälp av höjdled, eftersom deras placering på korta avstånd lätt kan göras för en person

Machine Translated by Google

4. LEVERANSVILLKOR

Eftersom elförsörjning har CX-modeller, levereras de i daterad och förstärkt förpackning.

Maskinerna finns inuti förpackningen, som i sin tur fungerar som ett transportmedel så att vi kan förvaras på höjd vid behov.

Tillsammans med maskinen hittar han:

- En bruksanvisning
- Uma insexnyckel
- En platt nyckel

5. PIKTOGRAM

Piktogrammen som ingår i maskinen har följande betydelse:



LÄS MANUALEN

AV INSTRUKTIONER



É OBLIGATORISK ELLER ANVÄNDNING AV

CAPACETE, OCULOS OCH SKYDD FÖR OS HÖRT



OCH OBLIGATORISK ELLER

ANVÄNDNING AV LUVAS



É OBRIGATÓRIO ELLER ANVÄNDNING AV CALÇADO

SÄKERHET

6. MONTERINGSINSTRUKTIONER

Maskinen levereras färdigmonterad, klar att skära från inköpstillfället.

7. MASKINENS DELAR

1. Käke
2. Lakan
3. Travão regulável
4. Avtagbar sidomanschett
5. Cylinder
6. Bomb
7. Oljedyna
8. Motor
9. switch
10. Escovas lager av carvão

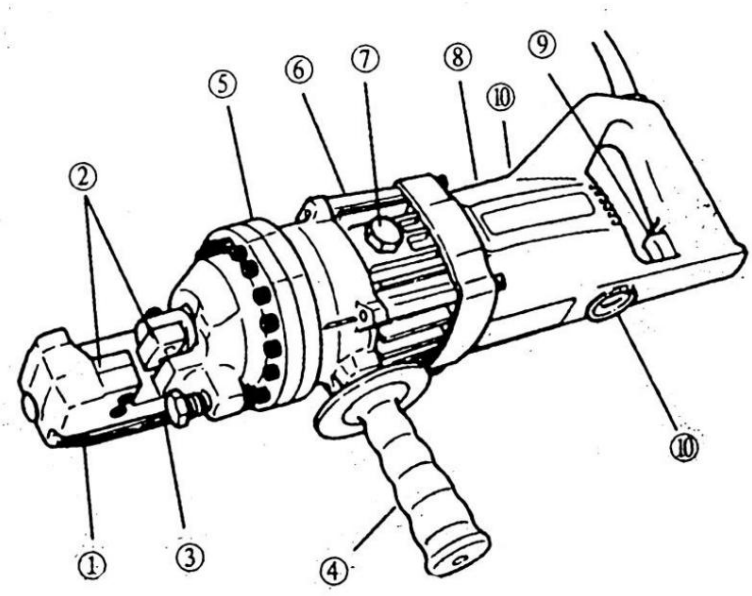

Machine Translated by Google

8. SÄKERHETSREKOMMENDATIONER

Detta kapitel behandlar de grundläggande säkerhetsreglerna för användning av maskinen. Jag arbetar med en maskin, Följ instruktionerna nedan:

- Innan du ansluter till maskinen, läs instruktionerna noggrant och observera eller följ reglerna för säkerhet Lär dig att stoppa maskinen snabbt och säkert.
- Rekommendera användning av skyddshandskar, skyddsstövlar etc. Använd alltid material godkänd.
- Använd alltid den individuella skyddsutrustningen (EPI) enligt det arbete du utför
- Förbjud personer att komma in i maskinens arbetsområde.
- Arbetskläderna får inte ha lösa delar som kan plockas upp av de rörliga delarna på maskin.
- Elkablar som visar skärsår och brott ska bytas ut.
- Koppla bort maskinen från strömmen och blanda inte maskinens mekaniska och elektriska delar med motorn i drift.
- Använd inte maskinen för funktioner som den inte är byggd för.
- Säkra maskinen med ett säkerhetsrep vid arbete på höga nivåer som t.ex. ställningar.
- Installera säkerhetsbarriärer för att samla upp överblivet material när du arbetar på höga platser.
- Använd inte maskinen i närvaro av gaser, ångor, vätskor eller brandfarliga produkter.
- Använd inte maskinen med våta händer, med regn eller i fuktiga miljöer.
- Håll ordning på arbetsområdet.
- Arbeta med maskinen på väl upplysta platser.
- **MYCKET VIKTIGT: Jordningen måste alltid vara ansluten** innan maskinen startas. • Använd vanliga elektriska kablar.
- Se till att spänningen på nätaggregatet som maskinen ska anslutas till matchar spänningen som anges på den självhäftande etiketten som är fäst på maskinen. • Se till att kabeln inte kommer i kontakt med punkter med hög temperatur, olja, vatten eller vassa kanter, undvik att trampas på av fordon eller andra föremål. • Använd inte trycksatt vatten för att rengöra kretsar och elektriska element.

OBSERVERA: Du måste följa alla säkerhetsrekommendationer som tilldelas i denna handbok och följa föreskrifterna för förebyggande av arbetsrisk på varje plats.

SIMA, SA ansvarar inte för de konsekvenser som kan uppstå av olämplig användning av ovan nämnda maskiner.

9. ELEKTRISK LÄNK

Maskiner med elmotor ska alltid kopplas till en standardram som
Den har en termisk magnet och en differential beroende på motorns egenskaper.

Maskinens driftspänning är synlig på maskinens etikett.

OBSERVERA: anslut inte maskinen till strömmen om du inte är säker på vilken strömförsörjningsspänning som finns tillgänglig, annars om spänningen inte är korrekt eller om motorn kommer att få irreparabel skada eller att den blir oanvändbar.

OBSERVERA: Blanda aldrig strömkablarna, de elektriska ledarna eller maskinens elektriska material om de inte är helt bortkopplade från strömmen.

Om du använder förlängningar för att mata maskinen, se till att de har en minsta sektion som anges i följande tabell.

KAP-KOMPROMIS	110/115v	230v
	Kabelstorlek /AWG) Ø Nominell 1,0	
> (10 fot) eller (3 meter)	16	mm² 1,25
> (15 fot) eller (5 meter)	14	mm² 1,5
> (30 fot) eller (9 meter)	10	mm²

Machine Translated by Google

10. REJUSTERING

Funktionen av travão är att hålla järnstången i rätt läge beroende på diametern på järn att skära Det optimala läget för järnet är när det bildar en 90º vinkel i förhållande till skärbladen.

FÖRSIKTIGHET: Om den inte är korrekt placerad eller om det kommer att leda till överdrivet slitage på skärbladen, kommer det också att göra att överskottsmaterialet kommer ut med kraft och skadar klippenheten.

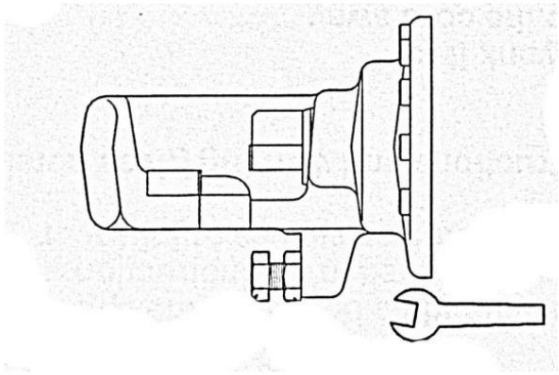

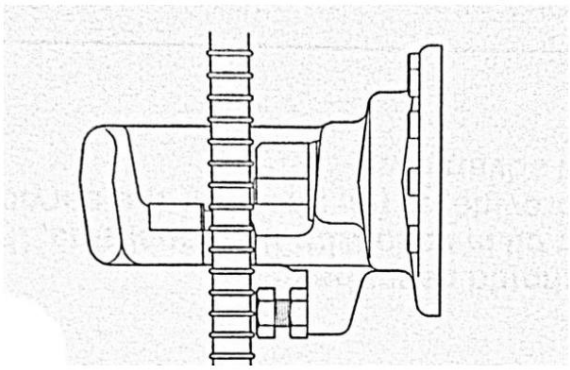

11. INNAN DU STARTAR ELLER SKÄRAR – VERIFIERA:

Innan du börjar arbeta med maskinen bör du kontrollera följande punkter.

1. Kontrollera om maskinen inte har lösa eller lösa element

2. Kontrollera oljenivån

2. Verifiera statusen för travão e do ferro

3. Kontrollera om strömkällan är lämplig för skärmaskinen
VARNING: Om spänningen är för hög, annars kommer motorn att brinna ut. Om spänningen är för låg kommer den inte att ha tillräckligt med ström för att bryta. Använd aldrig likström.

4. Kontrollera om installationen har jordanslutning

5. Kontrollera om kabeln inte är skadad, om den har tagits är den inte skadad

VARNING: Om förlängningar används, kontrollera om sektionen av två kablar är tillräcklig

6. Innan du slår på maskinen, se till att strömbrytaren inte är i körläge

7. Håll spetsen ren och fri från fett eller sujity

UPPvärmning I
kallt klimat, innan du börjar arbeta med skärmaskinen, måste du värma upp den för att den ska fungera korrekt. Utan att placera något järn mellan plåtarna, tryck på strömbrytaren mellan 30 och 60 sekunder så att hydrauloljan når optimal viskositet. Ansikte med vilken kolven kom ut mellan 15 och 20 gånger.

12. UNDERHÅLL

För att skatten alltid ska vara i perfekta förhållanden måste du kontrollera med jämna mellanrum följande punkter:

• Håll poolområdet rent, fritt från damm och järnfilar. Rengör före och efter att maskinen används med en kvast, använd aldrig ar eller tryckvatten. • Kontrollera att nenhum parafuso eller porcas är löst eller saknas. • Kontrollera efter 500 snitt att parafusos som fixerar lakanen inte är slitna. • Kontrollera var 500:e snitt om cylinderlocken inte är öppna. Om någon är över

frouxo kan orsaka strömavbrott i maskinen.
• Verifiera skäreggarna på knivarna, notera att varje kniv har fyra knivar

domstol. • Kontrollera oljenivån dagligen.

Machine Translated by Google

12.1 KONTROLL AV OLJENIVÅ OCH RÖRNING

Underlåtenhet att upprätthålla korrekt oljenivå kommer att orsaka ett fall i hydraultrycket och förlust av skärkraft.

Det rekommenderas att flytta hydrauloljan minst en gång per år eller en logotyp att oljan visar spår av sujidade. **Den rekommenderade hydrauloljan måste vara skumdämpande och nötningsdämpande, viskositetsgrad VG46, SHELL OIL TELLUS 46, MOBIL DTE-25 eller ESSO UNI POWER SQ-46**

Steg att följa:

1. Se till att skatten är bortkopplad från den elektriska strömmen.
2. Skruva av oljelocket och lägg det i pannan vänd nedåt så att oljan rinner av. För detta, ha förberett en behållare för att samla upp oljan.
3. När oljan slutar falla, luta maskinen bakåt så att oljan på kolven också kan komma ut. **4.** Luta nu maskinen framåt så att oljan som pumpen innehåller kan komma ut.

5. När den är helt evakuerad av maskin, häll långsamt den nya oljan i skatten genom det övre hålet som skapats för detta ändamål.
6. Sätt tillbaka locket genom att öppna något.
7. Anslut skatten till den elektriska strömmen och aktivera maskinen så att kolven rör sig eller rör sig tre gånger.

8. Koppla bort skatten och töm oljemaskinen genom att följa steg 2 till 8.
9. Gå tillbaka för att hitta skatten med ny olja och ponha tampa.

Obs: Förskjutning av hydraulolja enligt lokala bestämmelser i ditt område. Häll aldrig i hav, floder, sjöar eller dräneringssystem.

12.2 FLYTTNING AV LAKEN

Om några av maskinens knivar försämras på grund av användning måste de bytas eller kapas. För att byta skäreggen måste du öppna parafusos som du fäster på arket med nyckeln som medföljer, flytta skäreggen och öppna den igen. (Kom ihåg att knivarna har fyra skäreggar.





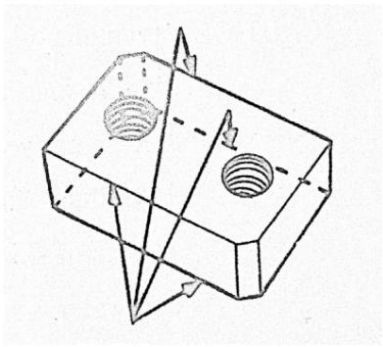

12.3 ESCOVAS DE CARVÃO

Inspektera carvão-borstarna en gång i månaden. Carvão-borstarnas normala livslängd är 200 timmar.
Substituta-as se o comprimento delas för mindre än 6 mm

OBSERVERA: Borstavfallet kommer att producera energiförlust, motorn överhettas och skadorna på pansaret blir irreparabela.

Gör så här för att byta carvão-borstar:

1. Koppla bort maskinen från strömmen.

2. Skruva av båda carvão-borstskydden.

3. Ersätt escovas.

4. Skruva tillbaka locken.

Machine Translated by Google

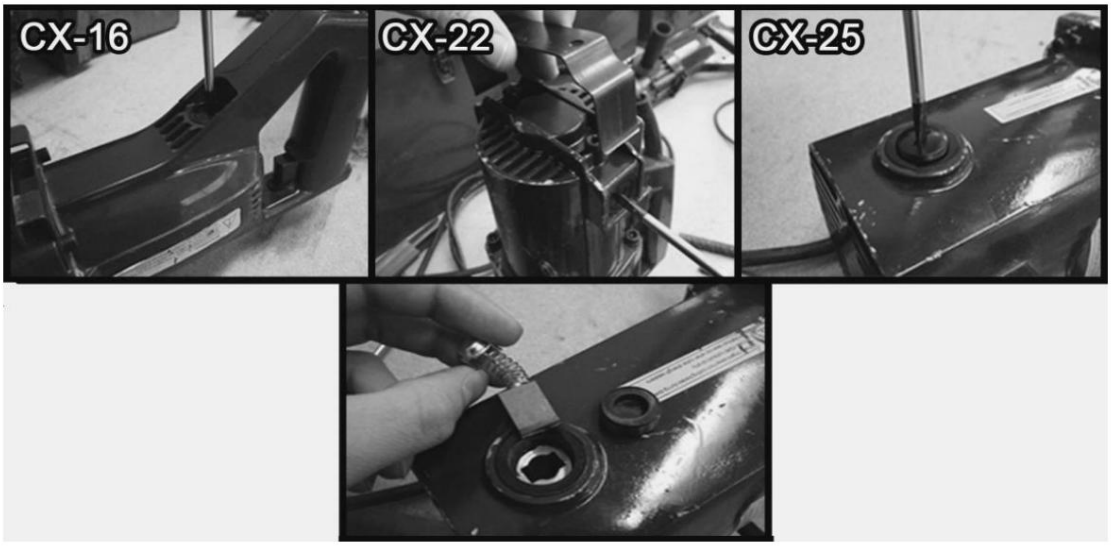

13. ATT GÖRA SNITTET

För att göra ett snitt, fortsätt enligt följande:

1. Sätt in strykjärnet mellan arken
2. Justera travão
3. Länkmaskin
4. Tryck på knappen tills strykjärnet är helt avskuret och kolven återgår till sin plats.

VARNING: Det finns alltid en möjlighet att skäreggen kan tvingas ut,
Framför allt bör den ha mindre än 30 cm kompression.

14. TEKNISKA EGENSKAPER

MODELL	CX-16		CX-20		CX-25	
MOTORSPÄNNING	220/230V~ 50/60Hz	110V 60hz	220/230V~ 50/60Hz	110V~220/230V 60hz	50/60Hz	110V 60hz
KRAFT	850W	900W	950W	1250W	1600W	1700W
MÅTT	465x230x155		405x120x220		485x150x260	
VIKT	8 kg		13 kg		24,5 kg	
SKÄRHASTIGHET	2,5-3"		3-3,5"		5-5,5"	

14.1 SKÄRKAPACITETER

Elastisk gräns R=N/mm² 650			
Draghållfasthet R=N/mm² 850			
	CX-16	CX-20	CX-25
Ø MIN. KLIPP Ø	Ø4	Ø4	Ø4
MAX KLIPP	Ø16	Ø20	Ø25

Machine Translated by Google

15. GARANTI

SIMA, SA, en tillverkare av maskiner för konstruktion, har ett nätverk av tekniska tjänster Rede SERVI-SIMA. De reparationer som utförs under garanti av vårt SERVI-SIMA-nätverk är föremål för vissa villkor i syfte att garantera tjänsten och kvaliteten på densamma.

TILL SIMA. SA garanterar alla sina produkter mot eventuella tillverkningsfel, enligt villkoren specificeras i dokumentet CONDIÇÕES DE GARANTIA.

Garantivillkoren kommer att upphöra om de fastställda betalningsvillkoren inte följs.

SIMA SA förbehåller sig rätten att modifiera sina produkter utan föregående meddelande.

16. STENAR

Delarna som är tillgängliga för DELUXE-modellen Cutters, tillverkade av SIMA, SA identifieras i reservdelsböckerna som bifogas denna handbok.

För att begära någon del måste du kontakta SIMA SA:s eftermarknadsavdelning och tydligt ange artikelnumret **samt modell, serienummer och tillverkningsår** som finns på identifieringsskylten för maskinen som delen är avsedd för.

17. MILJÖSKYDD



De måste återvinna råvarorna istället för att kassera dem till lixo. Tillbehör, vätskor och förpackningar måste skickas till platser som anges för ekologisk återanvändning. Plastkomponenter måste återvinnas.



WEEE Avfall från elektrisk och elektronisk utrustning måste deponeras på platser som anges för selektiv insamling.

18. UTTALANDE OM BULLER

Den akustiska trycknivån på arbetsplatsen är mindre än 70 dB(A)

19. FÖRKLARING OM MEKANISK VIBRATION

Maskinen har inga källor till mekaniska vibrationer som medför risker för hälsan och säkerheten för två arbetare.

Machine Translated by Google

Machine Translated by Google

ANDALUSIAN MACHINERY INDUSTRIAL SOCIETY, SA

POL. IND. JUNCARIL, C/ALBUÑOL, PARC. 250

18220 ALBOLOTE (GRANADA)

Telefon: 34 - 958-49 04 10 – Fax: 34 - 958-46 66 45

TILLVERKNING AV BYGGMASKINER

SPANIEN

Machine Translated by Google

sima

(ES) MANUAL DE INSTRUCCIONES ORIGINAL
(GB) ORIGINAL USER GUIDE
(FR) MANUEL ORIGINAL D´UTILISATION
(PO) MANUAL DE INSTRUÇÔES ORIGINAL
(DE) URSPRÜNGLICHES GEBRAUCHSANWEISUNG
(PL) ORYGINALNA INSTRUKCJA OBSŁUGI
(ع) دليل المستعمل الأصلي
(IT) MANUALE D´ISTRUZIONI ORIGINALI
(RUS) Инструкция по эксплуатации (завода изготовителя)

CX-16

CX-20

CX-25

C.

C/ Albuñol, par.250
Pol. Ind. Juncaril,
18220 ALBOLOTE (Granada) ESPAÑA
Telf: (+34)958 490 410
Fax: (+34) 958 466 645
info@simasa.com
www.simasa.com

Machine Translated by Google

Machine Translated by Google

INDEX

1. ALLMÄN INFORMATION..... 3

2. ALLMÄN BESKRIVNING AV MASKINEN 3

3. TRANSPORT OCH TRANSPORT 3

4. CONSEGNAS VILLKOR..... 4

5. PITTOGRAMMI. 4

6. MONTERINGSINSTRUKTIONER..... 4

7. PARTI DELLA MACCHINA..... 4

8. KOMMANDATION AV SICUREZZA..... 5

9. ELEKTRISK ANSLUTNING. 5

10. GRÄNSJUSTERING..... 6

11. KONTROLLERA PRIMA DELL'INIZIO DI UN TAGLIO. 6

12. UNDERHÅLL..... ..... 6 12.1 KONTROLLERA LIVELLO OLIO OCH FÖRÄNDRING... .. ..7 12.2 BYTA LAMMA. .... .7 12.3 PASTICCHE I KARBONIO. 7

13. TILLVERKNING AV TAGLIO..... 8

14. TEKNISKA EGENSKAPER..... .... 8 14.1 CAPACITÁ DI TAGLIO..... 8

15. GARANTI..... 9

16. RICAMBI. 9

17. MILJÖSKYDD..... 9

18. DICHIARAZIONE SUI VALORI AUSTICI 9

19. DICHIARAZIONE SULLE VIBRAZIONI MECCANICHE..... 9

Machine Translated by Google

1. ALLMÄN INFORMATION.

OBSERVERA: Vänligen läs noggrant presentationerna av den första istruzioni för att starta driften av maskinverkstaden

SIMA SA anspråk på den deponerade trusten nei nostri fabbricati all' kommer att förvärva en CESOIA ELETTRICA PORTATILE.

Den här handboken tvingar fram den information som krävs för att meddelandet ska peka, använda, underhålla och, i dess fall, reparation. Si segnalano inoltre gli aspetti che possono riperquotere sulla sicurezza e salute del utente durante la realizzazione di qualsiasi processo sopra indicato. Jag vet om jag följer istruzioni-citatet och om jag använder det enligt anvisningarna, om det finns en annan säker service och enkelt underhåll.

Det är dock obligatoriskt att läsa denna manual för alla personer som är ansvarig för all användning, underhåll eller reparation av macchinario-citatet.

Om du alltid har denna manual, i ett lättillgängligt inlägg, där om du använder maskinen, glöm inte bort den, om den ska betraktas som en integrerad del av maskinen (EN 292/2) och om du ska hålla den bra efter senaste användning.

2. ALLMÄN BESKRIVNING AV MASKINEN

Le CESOIE ELETTRICHE PORTATILI SIMA SA, modelli CX, kan delas upp och tillverka per tagliare sbarre grezze eller lisce edili, genom lame interchangeabil montate nelle mondibbole.

All annan användning som om den görs från maskinen om den anses vara olämplig och kan bli farlig, men båda om espresso.

- Frammatningen av materialet ger tagliare om det görs manuellt föra sbaren genom öppningen ihållande tra le halt.
- För att transportera en kort sträcka eller för att styra maskinen har den en utmaning att underlätta driften.
- I meccanismi interni soggetti a sforzo e consumo, kommer värmebehandlade, vilket säkerställer en lång varaktighet av prestanda i maskinen.
- Body monoblocco tillverkad i acciaio och hög motståndskraft.
- Avviamento del taglio tramite interruttore.
- Lama utbytbar rektangulär med quattro fili da taglio.
- Meccanismi internali bagnati in olio lubrificante.
- Elförsörjningen överensstämde med gemenskapens säkerhetsföreskrifter.

3. TRANSPORT OCH TRANSPORT.

Maskinen är bärbar elektrisk maskin modell CX, för sin mångsidighet och för sin låga vikt är den inte rik på lyft, dess transport en kort sträcka om det görs enkelt med bara en person.

Machine Translated by Google

4. VILLKOR FÖR CONSEGNA.

Le macchine cesoie elettriche portatili modello CX, si forniscono con imballaggi chiusi e rinforzati.

Le macchine sono introdotte nell'imballaggio che a sua volta serve da valigetta di transporto in modo da Jag kommer att stödja immagazinamento även till olika höjder om det behövs.

Med macchina om det står:

- A manuale di istruzioni.
- En brucola chiave.
- Ett chiave piano.

5. PITTOGRAMMI.

Pitogrammen som ingår i maskinen har följande betydelse:



LEGGER MANUAL

D'ISTRUZIONI



DET ÄR OBLIGATORISK ANVÄNDNING AV

HJÄLM, OCCHIALI E AKUSTISKT SKYDD



DET ÄR OBLIGATORISKT ANVÄNDNING AV HANDSKAR

DEI HANDSKAR



DET ÄR OBLIGATORISKT ANVÄNDNING AV SKOR

DI SICUREZZA

6. MONTERINGSINSTRUKTIONER.

Maskinen är färdigmonterad, redo att märkas från inköpstillfället.

7. PARTI DELLA MACHINA.

1. Mandibola
2. slicka
3. Justerbar gräns
4. Infällbar sidoutmaning
5. Cylinder
6. Pomp
7. Tappo olio
8. Motor
9. Växla
10. Coperchio pasticche in carbonio

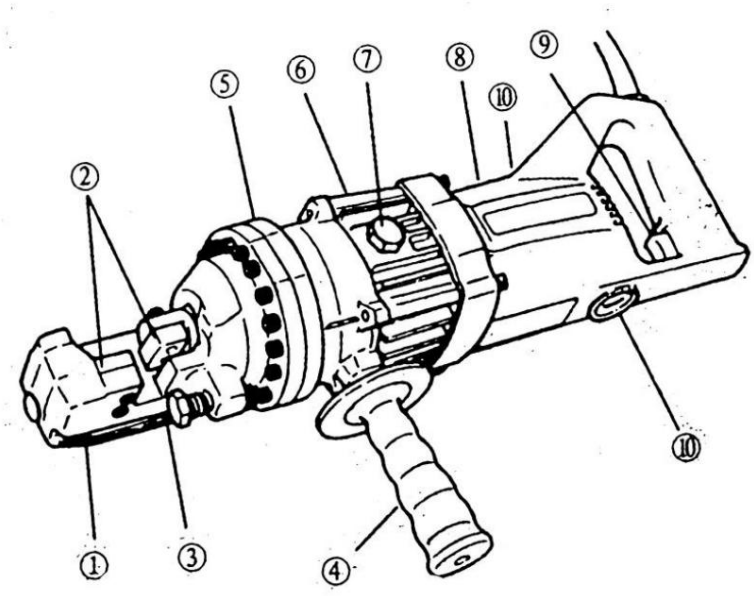

Machine Translated by Google

8. SÄKER KOMMANDATION.

Detta kapitel specificerar den grundläggande säkerhetsstandarden för användning av maskinen. För att arbeta med maskinen, jämför med alla instruktioner som du anger nedan.

• Prima di moto la macchina, läs noggrant istruzioni och observera compimento
delle norme di sicurezza. Jag kommer perfekt att matcha och starta maskinen snabbt och säkert.

- Om du rekommenderar användningen av occhiali di protezione, scarponcini di seguridad e protezioni acustiche. Jag kommer alltid att använda godkänt material.

• Jag kommer alltid att använda den individuella skyddsutrustningen (EPI) enligt det arbete jag utför.

• Jag kommer att neka främlingar tillträde till maskinens arbetsområde.

- Gli abiti di lavoro non devono includere capi che si possano impigliare nelle parti mobili della macchina

- I cavi che presentano tagli o rotture si devono Jag kommer att byta omedelbart.

- Scollegare la machina dalla rete e non manipolare su elementi meccanici o eletrici della macchina con il motore en moto.

• Jag kommer inte att använda maskinen i funktion för den kvalitet som inte är statligt designad.

• Assicurare la macchina con una corda di sicurezza cuando si lavora a livelli alti come impalcature.

- Jag kommer att installera säkerhetsbarriärer för att rensa bort materialet som matas fram när man tvättar livelli alti.

• Jag kommer inte att använda maskinen i närvaro av gas, rök, vätska eller brandfarliga produkter.

• Jag kommer inte att använda maskinen med våta händer, med handskarna eller i våta miljöer.

• Jag kommer att behålla arbetsområdet ordinata.

• Lavorare med macchina i posti illuminati tillräckligt.

• **VIKTIGT: Dammen på marken ska alltid fästas på toppen av vägen.** • Jag kommer att använda den normala förlängningskabeln. • Se till att spänningen på elnätet är densamma som om maskinen var sammankopplad, sammanfaller med spänningen som anges på den självhäftande etiketten på maskinen. • Se till att förlängningskabeln inte kommer i kontakt med ett område med hög temperatur, smörjmedel med olja, vatten eller spigoli live taglienti, undvik att det kommer calpestato eller schiacciato da veicoli cosi' come appoggiarci sopra oggetti. • Använd inte vatten under tryck för att tvätta kretsar av elektriska element.

Observera: **Om jag inte följer alla säkerhetsinstruktioner, följ denna manual och följ bestämmelserna om förebyggande av skadliga risker med ogni paese.**

SIMA, SA ansvarar inte för de resultat det kan orsaka om det används på ett olämpligt sätt av den angivna maskinen.

9. ELEKTRISK ANSLUTNING.

Maskinen med elmotor om den är ansluten kommer alltid att stå på en normaliserad ram
Den har en termisk magnet och en differential som matchar motorns egenskaper.

Maskinens driftspänning är synlig på kortet för maskinens egenskaper.

OBSERVERA: anslut inte maskinen till eluttaget om strömförsörjningsspänningen inte är tillgänglig, i motsatt fall om spänningen inte är korrekt kommer motorn att bli irreparabel och bli oanvändbar och ur drift.

OBSERVERA: Hantera inte maskinens eluttag, trådledare eller elektriskt material om nätets elektriska kraft har släckts helt.

Om du använder cavi d'estenzione för att mata maskinen, se till att det finns en minsta sektion och ät om det anges i följande schema:

LUNGHEZZA CAVO	110/115v	230v
	Kabelmått /AWG) Ø Nominell 1,0 mm² 1,25	
> (10 fot) eller (3 meter)	16	mm² 1,5
> (15 fot) eller (5 meter)	14	mm²
> (30 fot) eller (9 meter)	10	

Machine Translated by Google

10. GRÄNSJUSTERING.

Limitens funktion är att hålla stången i rörelse med ett korrekt läge beroende på diameter. Den korrekta positionen av sbaren bildar en 90º vinkelrispectto all lame da taglio.

FÖRSIKTIGHET: Om gränsen inte tillämpas korrekt, kommer resultatet att bli en hög förbrukning av slicka taggen, inoltre puo' provocare la proiezione del material con forza e quindi danni all' unitá da taglio.

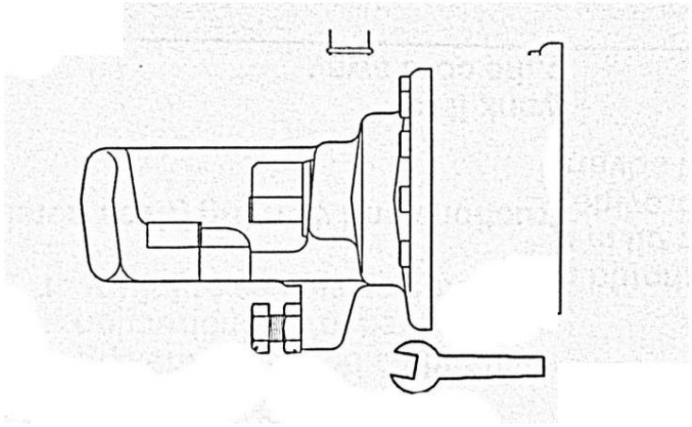

11. KONTROLLERA PRIMA DELL'INIZIO DI UN TAGLIO.

Först och främst kommer jag att börja arbeta med maskinen, verifiera följande punkter:

1. Ispezionare la macchina, no deve presentare elementsi sciolti o lenti.

2. Verificare il livello dell'olio.

3. Verifiera skicket för gränsen för stången.

4. Jag ska verifiera att strömkällan som används av trunk är korrekt.

VARNING: Om spänningen är för hög kommer motorn att brinna. Om spänningen är låg räcker inte strömmen till kontakten. Jag kommer inte använda mer likström.

5. Verificare che la istallazione presenti massa terra.

6. Verificare il cavo d'estenzione, no deve presentare rotture e la presa di connessione no deve essere danneggiata.

VARNING: Om du använder en förlängningssladd, kontrollera ledningssektionen, den måste vara korrekt.

6. Prima di collegare la macchina, assicurarsi che l'interruttore non si trovi nella posizione di accensione.

8. Jag kommer att hålla impugnatura snygg och fri från gräset eller sporcizia.

RISCALDAMENTO

Med väder freddi, börja först ett arbete med enheten för taglio, vi kommer att göra en risk för korrekt användning. Prima di situare sbarre tra la lame, håll schiacciato l'interruttore tra i 30 y 60 secondi di tempo in modo che l'oilo hydraulico possa raggiungere un viscositá optimale. Lasciare il pistone en funzione e farlo entrare ed uscire 15 0 20 volte ca.

12. UNDERHÅLL.

För att hålla korgen alltid i perfekt skick kommer jag med jämna mellanrum att kontrollera följande punkter:

- Jag kommer att hålla kolvhuset rent från damm och järnstängerna. Polera först och efter användning med en spazzola, använd inte mai aria eller vatten under tryck.
- Verificare che siano presenti tutte le viti dellla macchina e strette correttamente. • Verificare dopo 500 tagli le viti di fissaggio delle lame, stringere se necesario. • Verifiera ogni 500 tagli le viti del cylinder, devono essere ben fissate, nel caso fossero lense la macchina potrebbe perderre potenza.

• Verificare i fili di taglio delle lame, kom ihåg att ogni lama possiede quattro fili di taglio. • Jag kommer att kontrollera olivoljans status dagligen.

Machine Translated by Google

12.1 STYR LIVELLO OLIO E CAMBIO

Om oljenivån inte är korrekt kommer hydraultrycket att sänkas och kraften från taglio förlorar kraft.

Om raccomanda kommer att byta hydraulolja minst en volta all'anno ed ogni volta che questo si noti sporco.
Hydrauloljan måste vara anti-repor och antinötning, viskositetsgrad VG46, SHELL OIL TELLUS 46, MOBIL DTE-25 eller ESSO UNI POWER SQ 46

Passa på att följa:

1. Assicurarsi che la troncatrice di sbarre si trovi scollegata dalla fonte d'alimentazione.
2. Svitare il tappo dell'oilo e posizionare la cesoia testa en giú en modo che l'oilo possa ÿoware con la fuerza di gravitá. Munirsi gav en behållare för raccolta dell'olio i förväg.
3. När oljan är stark, luta maskinen hela vägen för att svänga ut kolven helt.

4. Luta maskinen framåt igen så att oljan på ventilen kan användas.
5. Vänd maskinen helt, starta om den långsamt med den nya oljan från den övre imboccaturan av rifornimento som skapats av denna operation.
6. Dra åt locket något under operationen.
7. Collegare la cesia ala fount d'alimentazione ed avviare la macchina riscaldandola making la pistonera funzionare **8.** Collegare la cesia e svuotare quindi il serbatoio dell'olio seguendo i passi dal 2 all'8.

9. Rimboccare la cesia nuevamente con olio nuovo e chiudere il tappo.

Obs: Skilj från hydrauloljan enligt lokala bestämmelser i den egna zonen. Non versare mai i mare, laghi eller sistemi di fognature.

12.2 BYTE AV LAMMA.

Om något av maskinens knivar används, kommer det att ändra bladets skäregg. För att byta skäregg kommer jag att ta viti that fissano la lama med chiave a brucola in dotazione. Jag kommer att vända kanten på taglio och stringere viti igen. (Ricorda che lame possiedono quattro fili di taglio)





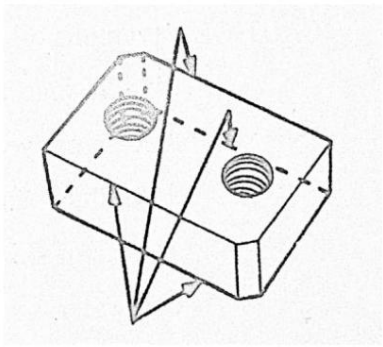

12.3 PASTICCHE I CARBONIO.

Jag ska kolla pasticchen i carbonio ett varv i månaden. La vita normalel delle pasticche in carbonio e' di 200 ore. Fortsätt med att ändra om lungezza är mindre än 6 mm.

ATTENZIONE: Le pasticche usurate causano perdita di energía, il motore si surriscalda ed il danno ricevuto dall'armatura potrebbe essere irreparabile.

För att ändra pasticchen i carbonio fortsätt på följande sätt:

1. Scollegare l'unitá dalla rete eletrica.

2. Svitare entrambi coperchi delle pasticche in carbonio.

3. Jag kommer att ändra pasticchen.

4. Avvitare nuovamente i coperchi delle pasticche.

Machine Translated by Google

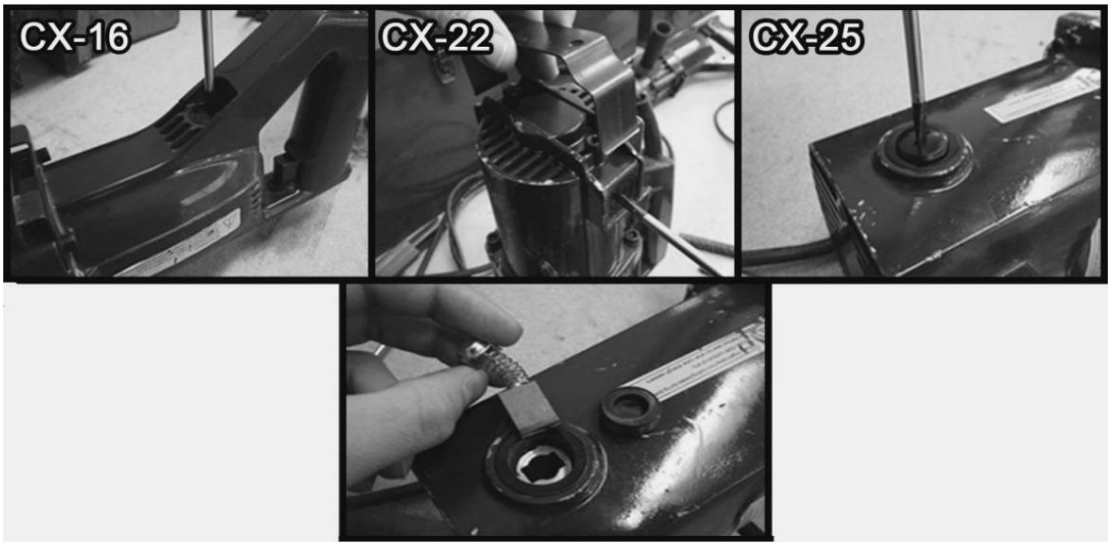

13. TILLVERKNING AV TAGLIO.

För att skapa en tagg, fortsätt på följande sätt:

1. Sätt in sbaren i slicken.
2. Ställ in gränsen.
3. Anslut maskinen.
4. Skjut reglaget nedåt för att slutföra sbar-taggen helt och gå tillbaka med den kolven i sitt rum.

VARNING: det finns alltid möjligheten att änden av taggen kan kastas ut med våld, endast med lunghezze mindre än 30 cm.

14. TEKNISKA EGENSKAPER.

MODELL	CX-16		CX-20		CX-25	
MOTORSPÄNNING	220/230V~	110V	220/230V~	110V~220/230V		110V
	50/60Hz	60hz	50/60Hz	60hz	50/60Hz	60hz
KRAFT	850W	900W	950W	1250W	1600W	1700W
MÅTT	465x230x155		405x120x220		485x150x260	
VIKT	8 kg		13 kg		24,5 kg	
SKÄRHASTIGHET	2,5-3"		3-3,5"		5-5,5"	

14.1 TAGLIO KAPACITET.

Elastisk gräns R=N/mm² 650			
Dragmotstånd R=N/mm² 850			
	CX-16	CX-20	CX-25
Ø MIN. TAGLIO Ø	Ø4	Ø4	Ø4
MAX TAGLIO	Ø16	Ø20	Ø25

Machine Translated by Google

15. GARANTI.

SIMA, SA tillverkare av maskiner för byggnadskonstruktion, har ett nätverk av tekniska tjänster Network SERVÍ-SIMA. Le riparazioni effettuate en garanzia dalla nostra Rete SERVÍ-SIMA, come sottoposte a delle condizioni con l'obbiettivo di garantire il servizio e qualita' delle stesse.

KLYFTA. SA garanterar alla och dess tillverkare mot eventuella tillverkningsfel, och förblir skyddade från de villkor som specificeras i det bifogade dokumentet VILLKOR FÖR GARANZIA.

Le condizioni di garanzia cesseranno nel caso d'infrazione delle condizioni di pagamento stabilite.

SIMA SA förbehåller sig rätten att modifiera sina produkter utan föregående meddelande.

16. RICAMBI.

Jag ricambi tillgänglig för maskinen tillverkad av SIMA SA, vi har identifierats i schemat för ricambi che
om det läggs till med denna manual.

För varje utbyte bör du kontakta SIMA SA:s efterförsäljningsoperatör och tydligt ange numret **med** vilket det kommer märkt, sytt som **modell, tillverkningsnummer och tillverkningsår** som om det finns på targhetta delle som är karakteristisk för macchina alla quale va destinato.

17. MILJÖSKYDD.



Om jag dovranno återställa det primära materialet vid posto di sbarazzare i resti. Gli apparater, accessori, fluidi ed imballi dovranno essere expediti a posti indicati per il loro reutilizzo ecologico. I componenti di plastica vengono segnalati per la papegoja raccolta differenziata.



RAEE I residui degli apparati eletrici ed elettronici si dovranno depositare nei posti adatti per la sua raccolta differenziata.

18. DICHIARAZIONE SUI VALORI ACUSTICI

Den akustiska trycknivån vid arbetsstolpen är mindre än 70 dB(A)

19. DICHIARAZIONE SULLE VIBRAZIONI MECCANICHE.

Maskinen har inga mekaniska vibrationstypsnitt som uppträder riskabelt för deis hälsa och säkerhet
lavoratori.

Machine Translated by Google

Machine Translated by Google



ANDALUSIAN MACHINERY INDUSTRIAL SOCIETY, SA

POL. IND. JUNCARIL, C/ALBUÑOL, PARC. 250

18220 ALBOLOTE (GRANADA)

Telefon: 34 - 958-49 04 10 – Fax: 34 - 958-46 66 45

TILLVERKNING AV BYGGMASKINER

SPANIEN

Machine Translated by Google

sima

GB ORIGINAL USER GUIDE

Bilaga 1 CX-16 Li-ion

Bilaga 1 CX-20 Li-ion

C/ Albuñol, par.250
Pol. Ind. Juncaril,
18220 ALBOLOTE (Granada) ESPAÑA
Telf: (+34)958 490 410
Fax: (+34) 958 466 645
info@simasa.com
www.simasa.com

Machine Translated by Google

Machine Translated by Google

INTRODUKTION

ÿ **INNEHÅLL**

INTRODUKTION 1

SPECIFIKATIONER OCH SÄKERHETSFÖRESKRIFTER..... ..2

FÖRSIKTIGHETSANVISNINGAR FÖR ANVÄNDNING AV SÄKERHET..... 4

ARBETSFÖRFARANDE..... 5

HUR MAN LADDAR 6

UNDERHÅLL OCH INSPEKTION..... 7

Instruktionsmanualen beskriver hur man hanterar eller manövrerar den sladdlösa armeringsskäraren och försiktighetsåtgärder som bör vidtas vid drift av maskinen.

Innan du använder apparaten, läs denna bruksanvisning noggrant för korrekt och säker användning av apparaten.

⚠ ÿ **Var särskilt uppmärksam på alla ord VARNING FÖRSIKTIGT eller OBS när det är lämpligt. Vart och ett av dessa ord används följande:**

⚠**VARNING:** Detta används för att förhindra dödsfall eller allvarlig skada som eventuellt kan inträffa för operatören när han eller hon använder maskinen felaktigt eller vårdslöst.

⚠**FÖRSIKTIGHET:** Detta används för att förhindra en kroppsskada som eventuellt kommer att uppstå på operatören eller en skada som eventuellt kan uppstå på själva maskinen när han eller hon använder maskinen felaktigt eller vårdslöst.
Det bör noteras att innehållet i en FÖRSIKTIGHET förknippas, det kommer möjligen att ladda till ett allvarligt eller dödligt resultat.

OBS: Detta används för ett viktigt meddelande om hantering eller användning av produkten och tillbehören.

Machine Translated by Google

SPECIFIKATIONER

Produktnamn	Sladdlös armeringsjärnsskärare	Sladdlös armeringsjärnsskärare
läge	CX-16B LI-ON 18V	CX-20B LI-ON 18V
Ansökan	Kapa armeringsjärn för betong	Kapa armeringsjärn för betong
armeringsjärns hårdhet	Motsvarar SD345 mindre än D16	Motsvarar SD345 mindre än D16
Utanför Mått	360×100×250 mm	460×370×140 mm
Vikt	6,5 kg	8 kg
Max armeringsjärnsdiameter	16 mm	20 mm
Motor	DC18V	DC18V
hydraulolja	ISO VG46	ISO VG46
Batteri	Ni-Mh batteri / Li-ion batteri DC18v 2,2Ah	Li-ion batteri DC18v 2,6Ah
Laddare	Ingång AC 110v/220V 50/60Hz Utgång	Ingång AC 110v/220V 50/60Hz Utgång

Machine Translated by Google

SÄKERHETSÅTGÄRDER

⚠WARNING

1.VARNINGSETIKET på CX-16B LI-ON 18V, CX-20B LI-ON 18V •Om etiketten visar sig lossna eller oläslig, Byt omedelbart ut etiketten.

2.Ta hand om verkstaden och miljön •Använd inte elverktyg där det finns risk för brand och explosion. •Verkstaden ska vara i ordning och ljus. •Håll barn och utomhus borta.

3. Klä dig ordentligt
• Felaktiga kläder kan orsaka skador och olyckor. •Rekommendera att sätta säkerhetsglas och dammmask vid behov.

4. Felaktig användning av verktyg som inte är tillåtet i bruksanvisningen är begränsad.

•Felaktig användning och användning är strängt förbjudna för att undvika inte bara skador på maskinen utan även skador och olyckor.

5.Försök aldrig att återmontera
•Kontakta vår agent eller återförsäljare när du behöver reparera.

6. Förvara inte laddaren och batteriet på en plats som eventuellt är uppvärmd till 50 ÿ.
(ex. i metalllådan eller bilen på sommaren)
Det kan orsaka skador på batteriet eller rökning.

7. Sluta fungera när något är ovanligt.
•Det kan orsaka problem vid onormal drift •Om du hittar något ovanligt. kontakta agent eller butik för reparation.

Machine Translated by Google

⚠WARNING

8. Se till att använda vår exklusiva laddare och batteri.
Anslut inte till vanligt torrbatteri eller bilbatteri.

9. Korrekt laddning
•Ladda från uttaget indikerat "nominell ingång". Om du laddar från DC-uttaget eller motorgeneratorn kan det orsaka oregelbunden generering eller förbränning. • Ladda inte under 5 ÿ **eller över** 40 ÿ. **Det kan orsaka sprängning eller brand. •Ladda på en plats med god ventilation. Täck inte med kläder under laddning. Det kan orsaka sprängning eller förbränning.**

10. Förkorta inte polerna på batteripaketet. Det kan förekomma rökning förbränning eller sprängning.

11. Kasta inte batteripaketet i elden. Det kan orsaka sprickor eller skadligt ämne.

12. Använd inte batterisladden för tuff användning. •Ta inte med verktygen genom att hänga upp sladden eller dra i sladden för att ta av den från uttaget. Det kan skada sladden och orsaka elektriska stötar.

13. Kapad armeringsjärn plats kan flyga. Om armeringsjärnet är mycket hårt. Det kan inträffa.
Operatörer uppmanas att se upp för att ingen ska stå på den farliga riktningen

Machine Translated by Google

FÖRSIKTIGHETSÅTGÄRDER VID ANVÄNDNING

⚠WARNING

1. Utsätt inte elverktyg för regn och använd inte dem på fuktiga eller våta platser
•Det kan orsaka elektriska stötar.

2. Blockera inte ventilationen av verktygen och placera inte främmande föremål i den
•Det kan orsaka förbränningsrökning eller problem
•Främmande ämnen kan spricka ut mycket farligt.

3. Rör aldrig de rörliga delarna under drift.
•Det är farligt att lägga handen mot en rörlig del. Det finns möjlighet att bli fångad.

4. Överdriven kontinuerlig användning gör att verktygen värmer och leder till att de inte räcker till prestanda. •Om
du fortsätter att arbeta kommer det trots allt att skada motorn.

5. Se till att inte tappa maskinen. •Det kan
orsaka skador och problem. •Värd
uppmärksamhet krävs på omgivningen vid arbete i höjdled.

6. Använd inte verktygen förutom avsett blad och tillbehör.
•Felaktig användning och ombyggnad leder inte bara till problem utan även skador och olyckor.

7. Använd avsedd olja använd avsedd hydraulolja!
•Odesignad olja kommer att orsaka kraftlös och skada maskinen.

Machine Translated by Google

NORMALT TILLVÄGAGÅNGSSÄTT

ÿPreliminär kontroll för att förhindra olyckor, kontrollera enligt följande utan att misslyckas:
•Kontrollera säkerheten på arbetet Använd maskinen med stor omsorg mot omgivningen.
•Kontrollera arbetskläderna

För att skydda dig mot fara rekommenderas det att bära lämpliga kläder för arbetet.
•Kontrollera maskinen för avvikelser Om du har upptäckt en avvikelse i maskinen, sluta omedelbart använda maskinen och be om inspektion och reparation av maskinen.
•Kontrollera efter oljefläckar på maskinens kropp och grepp Sådana oljefläckar kommer att få maskinen att glida ner, vilket kan orsaka en stor fara för dig eller skada maskinen.

1.Grundläggande drift

(1) Justera "justerbult"-läget för att möta diametern på armeringsjärnet du ska skära.
(Originalbulten är fixerad till max.16mm)
1. Lossa låsmuttern med nyckel nr 17. 2.
Ställ justerbulten vertikalt mot armeringsjärnet.
3. Fäst låsmutter #17 nyckeln ordentligt.
(2) Sätt armeringsjärnet mellan knivarna i botten.
(3) Ställ in det armeringsjärnsläge du vill klippa och slå på omkopplaren.
Håll strömbrytaren på tills armeringsjärnet skärs.
Skärstången återgår automatiskt till ursprungsläget efter kapning.
(4) Ta av armeringsjärnet efter avstängning.

2. Drift av returventilen

För att återställa stången till dess läge når den slagänden, lossa returventilen.

(1) När returventilen är lossad, ett halvt varv moturs. Hydraultrycket kommer att minska och skärstången återgår till startläget.

(2) För att återuppta skärningen, dra åt returventilen ordentligt medurs innan du startar maskinen. Om returventilen lämnas lossad, appliceras inget hydrauliskt tryck och därmed kan ingen skärning göras.

⚠
FÖRSIKTIGT • Lossa aldrig returvärdet mer än nödvändigt. Överdriven lossning kommer att orsaka oljeläckage eller att ventilen saknas.

3. Kropp 360° retur

Maskinkroppen kan rotera 360° utan tryck.

Machine Translated by Google

⚠ FÖRSIKTIGT

•Rör inte vid strömbrytaren när du skulle rotera maskinkroppen.
Bladen kan röra sig och det orsakar skador.

4. Byte av knivarna

⚠ VARNING

•Ta ut batteripaketet innan arbetet. •Var försiktiga med dig eftersom bladens kanter är så vassa. •Installera knivarna i rätt riktning

(1) Ta ut sexkantsbulten med sexkantnyckel nr. 4.

(2) Fäst knivarna enligt nedan i korrekt riktning. Löst fixering kan orsaka en oväntad olycka.

HUR DU LADDAR:

⚠ VARNING

•Kontrollera kontakten och sladden före användning, om det finns några skador, använd den inte och be vår distributör att reparera den för att undvika olyckor.

•Nytt batteri är inte alltid fulladdat, så ladda det fullt före användning.

1. Sätt i laddarens kontakt i uttaget.

Laddningslampan tänds och släcks när du sätter i kontakten i uttaget.

OBS!

Om kontakten inte passar i uttaget och inte kan vara fast eller lätt att skjuta av, ta med och rådfråga butiken eller en återförsäljare för reparation. Felaktig användning kan orsaka brand.

2. Fästa batteripaketet på laddaren.

När du fäster batteripaketet på laddaren börjar det ladda och laddarlampan tänds och släcks. Fäst batteripaketet i botten av laddaren ordentligt i rätt riktning.

OBS!

Om laddarlampan inte tänds, dra ut laddarens kontakt ur uttaget och kontrollera om batteriet kommer att fästas ordentligt i laddaren igen.

3. Laddning

(1). När laddaren sätts in i uttaget, den gröna lampan på laddaren kommer lysa upp.
(2). När du har satt i batteriet i laddaren för att ladda, kommer de gröna lamporna att lysa blinkning.
(3). När batteriet är fulladdat kommer den gröna lampan att sluta blinka och fortsätta

Machine Translated by Google

lyser upp.
(4). Om batteriet eller laddaren har problem tänds den röda lampan.
(5). Om batteriet är varmt och du sätter det direkt i laddaren kommer den röda lampan att blinka.

OBS Kontinuerlig laddning av en viss laddare kan orsaka att laddaren värmer och skada. 15 min för vila krävs.
OBS Omgivning bör ställas in från +10ÿ till +30ÿ.

4. Dra inte i laddarens sladd när du tar ut laddarens kontakt från uttaget.

5. När du drar i batteriladdaren ska du hålla i laddaren med dina händer ordentligt och dra försiktigt ut batteriet.

6. För att göra batteriet i långlivad användning.

(1) Ladda innan det blir tomt.
Om strömmen skulle tappa, sluta fungera och starta laddning.
Om du fortsätter att arbeta med brist på ström kan det skada batteri.

(2) Undvik att ladda i uppvärmt tillstånd.
Batteripaketet kommer fortfarande att värmas upp snart efter din användning. Om du laddar under uppvärmt tillstånd kan det skada batteriets livslängd. Ladda efter att det blivit normal temperatur.

OBS!
Om batteriets ström blir otillräcklig vid normal drift, antas det att batteriets livslängd kommer att avbrytas och du måste köpa ett nytt. Förbrukat batteri kan orsaka skador på batteripaketet och laddaren.

Släng inte det förbrukade batteriet och ta med det till våra agenter eller butik.

UNDERHÅLL OCH INSPEKTION:

⚠ VARNING
•Vi rekommenderar att du kontaktar våra distributioner för säkerhets skull när du behöver inspektion eller demontering.

Machine Translated by Google

•Se till att ta bort batteripaketet från verktygen innan du kontrollerar verktygen.

ÿFör lång livslängd.

Håll verktyget rent efter användning.
Använd inte thinner eller bensen på plastdelarna för att undvika färgförändringar.
Håll åtskild från platsen för direkt solljus, hög temperatur, hög ödmjukhet och damm.

Håll det också borta från barnen.
Lång förvaring (mer än 1 år) kan göra att batteriet laddas ur eller inaktiveras kemiskt material.
Du måste hålla den på torr och låg temperatur plats. (+10ÿÿ+25ÿ)
Uppladdning och urladdning krävs om den inte används mer än 6 månader.

ÿPåfyllning och byte av hydraulolja

Verktyg behöver mer hydraulolja om prestandan sjunker.
För lite hydraulolja orsakar skador och defekter på verktyg.
Hydraulolja: hydraulolja ISO VG46 är att föredra. t.ex. Shell Oil Tellus 46, Mobil olja DTE-25 eller Esso Uni power SQ46
Fyll på med olja när skärstången **är helt expanderad.** Om du tar bort oljan och håll i armeringsjärnet (D10) med stången (med tryck), annars spills olja ut.
Var noga med att inte föra in främmande föremål eller damm i oljan.
Det kan orsaka problem om det kommer in damm inuti.

ÿFelsökning

Om du har problem med apparaten, eller har en fråga, vänligen kontakta vår butik eller distributörer i närheten.

ÿBatteriet är återvinningsbart.

Batteriet är exakta resurser, när du fuktar det, vänligen ta det till våra agenter eller butiker för återvinning.

Machine Translated by Google



ANDALUSIAN MACHINERY INDUSTRIAL SOCIETY, SA

POL. IND. JUNCARIL, C/ALBUÑOL, PARC. 250

18220 ALBOLOTE (GRANADA)

Telefon: 34 - 958-49 04 10 – Fax: 34 - 958-46 66 45

TILLVERKNING AV BYGGMASKINER

SPANIEN